From Eye to Insight

Leica
MICROSYSTEMS

LEICA DM1000 – 3000

Microscopi ergonomici

LA MICROSCOPIA TAGLIATA SU MISURA!

PROGETTATO PER ADATTARSI ALLE ATTIVITÀ QUOTIDIANE DELL'UTENTE

Leica Microsystems ha trasformato in realtà le idee innovative, creando un microscopio che si adatta perfettamente alle caratteristiche fisiologiche e al flusso di lavoro dell'utente. Con la serie Leica DM1000-3000 le attività al microscopio non sono solo efficienti, ma anche comode.

I microscopi Leica DM1000-3000 sono completamente regolabili. Bastano pochi gesti per adattare il microscopio alle preferenze dell'utente e alle attività di routine. Una combinazione tra comodità di utilizzo e alte prestazioni, per adattare il microscopio alle esigenze dell'utente, fino al più piccolo dettaglio. La serie Leica DM rappresenta una delle linee microscopi più ergonomiche sul mercato, nonché la scelta numero uno per lavorare senza affaticarsi, per ottenere risultati veloci e affidabili e per avere un eccellente rapporto qualità-prezzo: sono questi i vantaggi di un microscopio tagliato su misura dell'utente.

CONFIGURATO PER APPLICAZIONI SPECIFICHE E UNIVERSALI

I microscopi Leica DM1000-3000 sono progettati per le applicazioni nei laboratori clinici, di biologia e medicina che svolgono attività di routine o di ricerca.

> Il Leica DM1000 è sinonimo di comodità e di brillantezza ottica ed è ideale per i laboratori clinici e biologici.

> Inoltre i Leica DM2000-3000 presentano un sofisticato meccanismo di messa a fuoco, a 2 o, in opzione, 3 velocità, con regolazione della coppia di torsione e del blocco altezza del tavolino.

> Il Leica DM2500 offre inoltre una potente illuminazione a 100 W ed è perfetto per la ricerca patologica e biomedica che richiede metodi di contrasto speciali, come il contrasto interferenziale differenziale (DIC).

> Il sistema di automazione "intelligente" del Leica DM3000 assicura una maggiore efficienza intuitiva e un maggiore comfort per l'utente. Il microscopio è progettato per i laboratori clinici, per tutte le applicazioni biomediche di routine e di ricerca, ed è ideale per le applicazioni di patologia ove l'utente passa ore e ore al microscopio.

> Il Leica DM1000 LED, DM2000 LED, DM2500 LED e il DM3000 LED sono ancora più convenienti grazie all'illuminazione a luce trasmessa a LED che offre una temperatura costante del colore e, nel caso del DM1000 LED, anche un'alimentazione portatile opzionale.

> In alternativa, tutti i microscopi possono essere dotati di un contrasto di fluorescenza. I microscopi Leica DM1000 – 3000 possono essere adattati alle singole applicazioni di laboratorio.

Citologia
Obiettivo per screening ad alte prestazioni HI PLAN 10x CY SL, intensità luminosa sincronizzata con HI PLAN 40x.

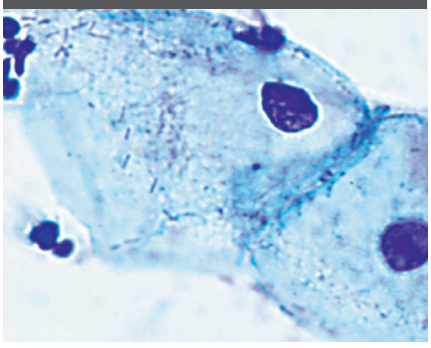

Patologia
Superficie del tavolino in ceramica ultra resistente, per una lunga durata del prodotto. L'obiettivo da 1.25x offre una chiara panoramica.

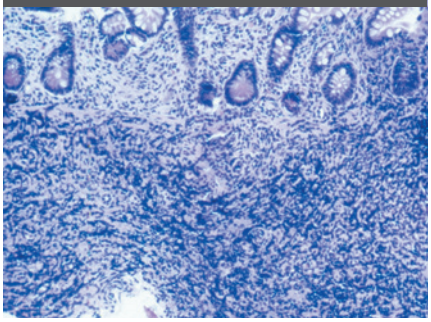

Ematologia
Funzionamento semplice, con una mano sola (per x/y/z), quando è necessario contare o prendere appunti nello stesso tempo.

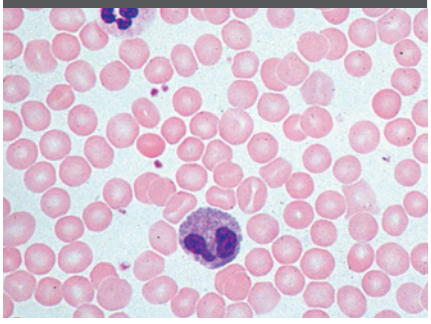

Leica Design by Christophe Apothéloz

LEICA
LEICA
LEICA DM3000
Leica

UN MICROSCOPIA SENZA SFORZO SIGNIFICA MAGGIORE COMFORT

La serie Leica DM1000-3000 rende il lavoro di routine il più comodo e semplice possibile. Bastano pochi gesti per regolare il microscopio all'altezza del sedile, alla postura della testa, alla lunghezza delle braccia e alle dimensioni delle mani. Questa adattabilità protegge da tensioni muscolari, cattiva postura e danni a lungo termine sulla salute. Lavorare al microscopio non è mai stato così comodo e piacevole.

Manopole di messa a fuoco con altezza regolabile (1)

Una novità tecnologica

Non esistono due mani uguali. Perciò la serie Leica DM1000-3000 consente alla mano di poggiare sulle manopole di messa a fuoco nel comfort più assoluto. Le manopole possono essere regolate in maniera precisa per adattarsi alla mano dell'utente. Ciò previene tensioni alla mano, al braccio e alla spalla e assicura una presa comoda ed esente da affaticamenti, senza ulteriori supporti al braccio.

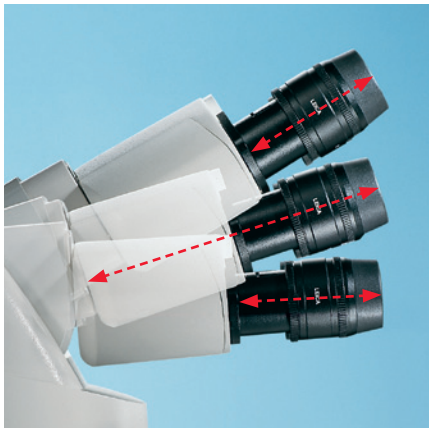

Tubi regolabili

Una postura rilassata della testa allenta le tensioni

Il corretto posizionamenti dei tubi sostiene una corretta postura durante le sedute al microscopio. La serie Leica DM1000-3000 offre una vasta gamma di prodotti adattabili alle impostazioni del tubo. Scegliete tra un angolo di visualizzazione ergonomico di 15° o tubi Ergo regolabili per mantenere una posizione rilassata della testa durante l'osservazione. Il posizionamento personalizzato del tubo previene gli sforzi muscolari di collo e schiena, nonché le tensioni di spalle e nuca anche durante sessioni di lavoro prolungate. Il modulo opzionale Leica ErgoLift regola inoltre l'altezza e l'angolo di visualizzazione dello stativo del microscopio, adattandolo alle caratteristiche fisiologiche dell'utente.

Controllo perfettamente simmetrico

La postura simmetrica delle spalle garantisce il massimo comfort

Il comando del tavolino e le manopole di messa a fuoco sono posizionati alla stessa altezza sul microscopio, formando una linea diritta, ad un'uguale distanza dall'utente. Grazie a questa simmetria entrambe le mani sono comodamente allineate durante la sessione di lavoro e le spalle assumono automaticamente la posizione ad angolo retto rispetto all'asse del corpo. Il risultato: l'utente siede al microscopio assumendo una postura diritta e rilassata.

(1) Brevettato DE 103 40 721 B3; CN 100538430 C; JP 4677213 B2; US 7,233,435

Sostituzione veloce dal comando destro al sinistro [2]

Unico nel suo genere!

L'utente può impostare i microscopi Leica DM1000-3000 con comando destro o sinistro di default. Questa funzione è particolarmente vantaggiosa in caso di più utenti che condividono lo stesso microscopio.

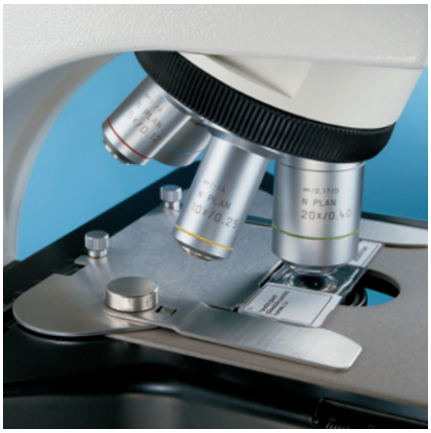

Superficie ultra resistente

Progettata per durare a lungo

La superficie del tavolino del microscopio è composta da un nuovo tipo di ceramica super resistente, anche in condizioni di utilizzo estreme. La piastra in ceramica di colore beige chiaro [3] offre la superficie ideale per identificare i campioni in base al loro contorno o colore, prima di posizionarli sotto l'obiettivo.

Manopole di regolazione ergonomiche

Il comfort a portata di mano

In alternativa alle manopole standard, sono disponibili le ErgoKnob di Leica rivestite in gomma, a garanzia di una presa sicura del dispositivo di messa a fuoco. Per le manopole ad azionamento x-y, sono previste boccole con protezione in gomma morbida, ma resistente, incluse nel comando del tavolino. Per aumentare la sensibilità dei comandi basta tirare le boccole sopra le manopole.

Tecnologia ultra comoda ErgoLift

Regolazione dell'altezza

Il sistema opzionale ErgoLift di Leica consiste in una speciale piastra regolabile che alza o abbassa l'intero microscopio all'altezza del sedile di ciascun utente, con pochi gesti. I poggia mano brevettati, regolabili in altezza [4] assicurano il massimo comfort sul lavoro.

Contrasto interferenziale differenziale

I metodi ottici di contrasto come il campo scuro, la polarizzazione, il contrasto di fase o il DIC offrono immagini brillanti. Predisposto per un condensatore universale e un revolver portaobiettivi a 6-7 posizioni.

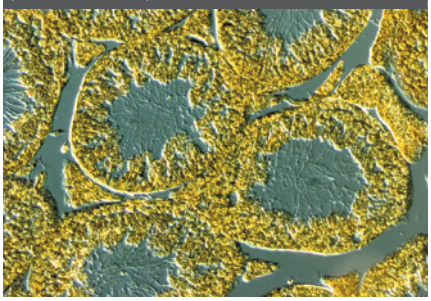

Fluorescenza

La fluorescenza ad alta intensità con tecnologia Zero Pixel Shift è adatta a tutti i tipi di sonde e fluorocromi.

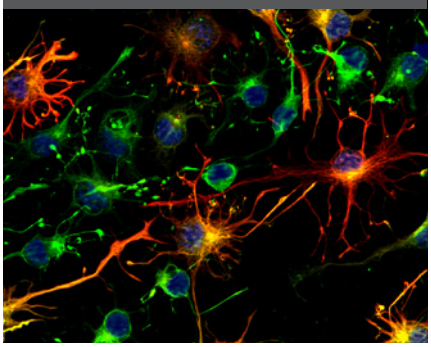

Istochimica

Il migliore contrasto per visualizzare le reazioni autoimmuni.

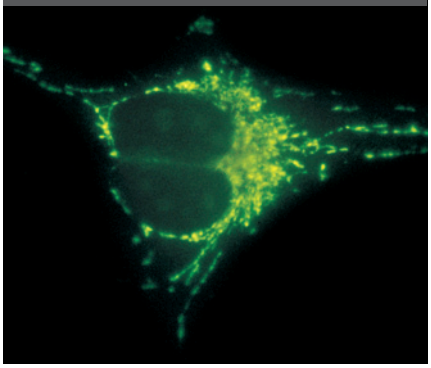

Nuovo design

Più spazio di lavoro

Il tavolino è arrotondato, mentre l'intero microscopio presenta una struttura compatta senza parti sporgenti. Questa struttura compatta consente di avere maggiore spazio libero intorno al microscopio.

(2) Brevettato DE 10 2004 053 437 B4; US 7,283,295; JP 4886995; US 7,330,306; CN 100445795
(3) Brevettato EP 1 627 938 B1; US 7,345,817
(4) Brevettato DE 103 05 195 B4; US 7,136,222 B; US 7,468,833

DESIGN ELEGANTE PER UN LAVORO EFFICIENTE E DI ALTA QUALITÀ

Migliori performance, maggiore resa e flussi di lavoro più veloci: sono questi i tre grandi vantaggi che consentono di ottenere la massima efficienza nei laboratori moderni. I microscopi dotati di funzioni avanzate riducono al minimo i movimenti della mano e consentono all'utente di lavorare velocemente e in tutta comodità. La serie Leica DM1000-3000 è progettata appositamente per offrire questi vantaggi.

Nuovi ferma oggetti

Struttura ergonomica significa lavoro efficiente

I nuovi ferma oggetti di Leica contribuiscono a semplificare il lavoro al microscopio. Essi sono progettati in modo da poter sostituire i campioni muovendo una sola mano. Il campione viene inserito nel supporto e rimosso utilizzando due sole dita. Ciò garantisce una lavoro semplice e veloce.

Anteprima assoluta: Impostazioni di diaframma con codifica a colori

Identificazione e regolazione più veloci

La scala del diaframma di apertura (situata sul condensatore) presenta marcature codificate a colori, che corrispondono ai codici cromatici standardizzati degli obiettivi. Basta un'occhiata per identificare il diaframma più adatto all'obiettivo selezionato in quel momento e poi configurare le impostazioni in maniera veloce e corretta.

Comando simultaneo per tavolino e messa a fuoco

Regolazione con una sola mano

È possibile regolare la messa a fuoco e il tavolino con una sola mano, ottenendo così un flusso di lavoro più veloce ed efficiente. Mentre una mano (destra o sinistra) mette a fuoco il campione, l'altra è libera per compiere altre attività, come ad esempio, prendere appunti.

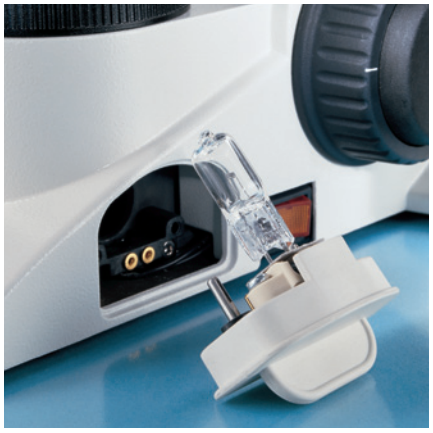

Sostituzione semplice della lampada (1)

Manutenzione efficiente

In quattro e quattr'otto le lampade sono sostituite: Basta rimuovere la presa situata a lato del microscopio, sostituire la lampada e reinserire la presa: il gioco è fatto! Per sostituire la lampada non è necessario spostare il microscopio.

LED di lunga durata

Un'ulteriore opzione: con i nuovi Leica DM1000 LED, DM2000 LED, DM2500 LED e DM3000 LED, dotati di illuminazione a LED a lunga durata, la sostituzione della lampada appartiene ormai al passato.

(1) Brevettato DE 10 2005 010 961; US 7,048,402; CN 100397137

ECCELLENTE QUALITÀ DELL'IMMAGINE: BRILLANTEZZA OTTICA

I microscopi Leica sono conosciuti per la loro eccellente ottica. Gli utenti possono contare sulla rinomata qualità dell'immagine di Leica e su un'eccellente comfort di visualizzazione. La serie Leica DM1000-3000 presenta tutta una serie di funzioni innovative che consentono di configurare in maniera veloce e affidabile le impostazioni ottiche per ottenere le migliori condizioni di visualizzazione. Gli obiettivi Leica offrono immagini brillanti a contrasto elevato. Il sistema ottico è progettato per non stancare gli occhi e garantire un'attività al microscopio esente da affaticamenti.

Ottica Leica di alta qualità, conosciuta in tutto il mondo

Brillantezza, luminosità e contrasto al top

La serie Leica DM1000-3000 presenta un'ottica di strabiliante qualità. L'utente può contare su immagini brillanti e dettagliate, con un contrasto estremamente nitido. L'eccellente ottica Leica rivela chiaramente anche le minime strutture cellulari, semplificandone l'identificazione. Gli obiettivi planacromatici HI PLAN di Leica offrono una migliore planarità di campo e una correzione cromatica senza eguali. L'obiettivo HI PLAN 10x è adatto soprattutto per le applicazioni di citologia. La sua lunga distanza di lavoro, pari a 12 mm, consente di marcare i campioni a un ingrandimento 10x.

È possibile utilizzare anche gli obiettivi di una qualunque classe di prestazioni Leica Microsystems, inclusi quelli ad alte prestazioni della linea PL Fluotar o gli apocromatici Leica linea PL APO, per una visualizzazione di qualità superiore

Obiettivi adattati alla luminosità

Non serve regolare l'intensità luminosa

La serie di obiettivi HI PLAN SL (luce sincronizzata) di Leica con ingrandimenti 4x, 10x, 20x e 40x, ha un effetto riposante per gli occhi. Gli obiettivi SL di Leica sono sincronizzati tra loro mantenendo così la stessa luminosità, a prescindere dall'ingrandimento selezionato. Ciò elimina l'esigenza di regolare continuamente la luminosità e riduce l'affaticamento agli occhi dovuto alle forti variazioni di intensità luminosa che si verificano cambiando l'obiettivo. Ogni obiettivo conserva la resa cromatica che più vi piace.

Il nuovo asse fluorescenza

Le cinque posizioni dei moduli filtri offrono una maggiore flessibilità

L'asse fluorescenza stabile e di qualità di Leica presenta cinque posizioni per i moduli filtri. Gli utenti possono passare rapidamente da un modulo all'altro. La vasta gamma di filtri Leica può essere abbinata ad un altrettanto vasta gamma di fluorocromi. I moduli filtri di Leica presentano inoltre la tecnologia Zero Pixel Shift che assicura il perfetto allineamento dell'immagine nelle proteine multiple fluorescenti.

Panoramica obiettivo

Obiettivo 1.25 x - per lo screening

Leica Microsystems offre un obiettivo per screening con ingrandimento 1.25x. I campioni vengono così ispezionati e registrati in maniera rapida e semplice.

Obiettivo planacromatico

Eccellente planarità di campo e correzione cromatica

L'obiettivo speciale planacromatico HI PLAN CY 10x/0.25 offre un'eccellente planarità di campo e correzione cromatica, mantenendo una distanza di lavoro pari a 12 mm nelle applicazioni cliniche. L'obiettivo è disponibile anche nella versione SL.

INTELLIGENTE E INNOVATIVO

LEICA DM3000 & DM3000 LED AUTOMATIZZATI

Ancora più veloci, comodi ed efficienti: i microscopi Leica DM3000 combinano la facilità d'uso con un design ergonomico. I Leica DM3000 & DM3000 LED automatizzati ottimizzano i processi lavorativi adattandosi alle esigenze fisiologiche degli utenti. Una novità tecnologica! Grazie all'innovativa modalità Toggle brevettata [1], destinata alla sostituzione degli obiettivi e della testa del condensatore automatizzata, i microscopi Leica DM3000 & DM3000 LED garantiscono un'alta velocità e la massima precisione pur conservando l'affidabilità in tutte le attività biomediche di routine e nelle applicazioni di ricerca.

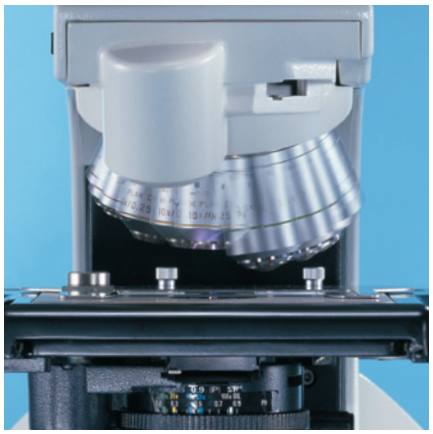

Sostituzione degli obiettivi al tocco di un pulsante

Gli occhi restano focalizzati e le mani sono a posto

Il portaobiettivi a revolver motorizzato di Leica consente di cambiare l'ingrandimento in meno di mezzo secondo. Sono due i pulsanti, posizionati comodamente dietro le manopole di messa a fuoco, o sei, sullo zoccolo del microscopio, che comandano il revolver. Modalità Toggle di Leica: è possibile assegnare due dei sei obiettivi ai pulsanti situati dietro le manopole di messa a fuoco. I quattro obiettivi restanti restano disponibili: basta toccare un pulsante non appena risulta necessario un diverso ingrandimento. Ai sei pulsanti situati sullo zoccolo del microscopio sono correlati sei obiettivi. È presente anche una pedaliera opzionale che consente all'utente di avere le mani libere per svolgere altre attività, come prendere appunti.

Testa del condensatore automatizzata

Lavoro ergonomico ed efficiente

La testa del condensatore automatizzata fuoriesce automaticamente quando vengono utilizzati obiettivi con un ingrandimento inferiore a 10x e torna in posizione selezionando un ingrandimento più alto. Il microscopio sa qual è la posizione migliore del condensatore per tutti gli obiettivi. Per le applicazioni speciali l'utente può regolare autonomamente la posizione del condensatore assegnando quest'ultima ad un pulsante di controllo. La testa del condensatore automatizzata di Leica velocizza il flusso di lavoro in laboratorio.

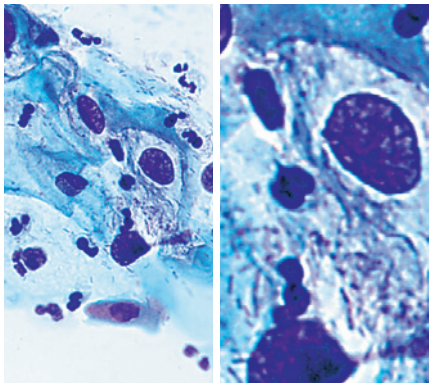

Regolazione automatica dell'intensità luminosa

La luce ottimale per qualsiasi ingrandimento

Ogni volta che si cambia l'obiettivo il Leica DM3000/3000 LED regola automaticamente l'intensità luminosa. In questo caso, gli ultimi valori di luce impostati dall'utente vengono memorizzati per ogni singolo obiettivo. Ciò evita improvvisi cambiamenti di intensità luminosa, causa di affaticamento per gli occhi.

(1) Brevettato DE 10 2005 013 152 B4; US 7,570,421

LA MICROSCOPIA SOTTO UNA NUOVA LUCE

LEICA DM1000 LED, DM2000 LED, DM2500 LED E DM3000 LED

I microscopi Leica DM1000 LED, DM2000 LED, DM2500 LED e DM3000 LED sono ancora più convenienti grazie all'illuminazione a LED per luce trasmessa di lunga durata. L'illuminazione a LED garantisce una temperatura colore costante a tutti i livelli di intensità luminosa e senza riscaldare il campione. L'elevata densità luminosa dei LED e la possibilità di riprodurre il colore in maniera ottimale sono garanzia di immagini brillanti con colori facilmente distinguibili nel campione. Il Leica DM2500 LED, dotato di edicola portalampada a LED, garantisce un'illuminazione a LED ultra brillante, ideale per campioni che assorbono molta luce e per i metodi di contrasto come il DIC. Per il Leica DM1000 LED, è disponibile anche una versione portatile, adatta a un utilizzo sul campo.

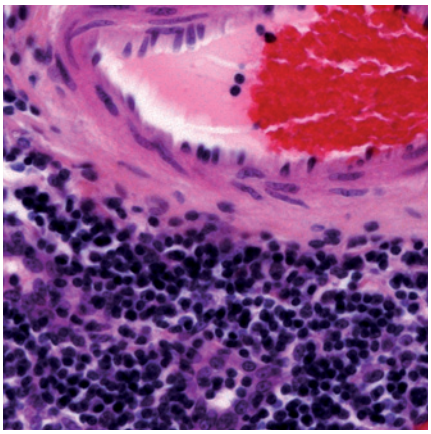

Illuminazione ottimale

L'illuminazione per luce trasmessa a LED assicura una temperatura costante del colore a tutti i livelli di intensità luminosa, nonché una chiara differenziazione dei colori e un effetto riposante per gli occhi, per risultati affidabili e minore fatica.

La sostituzione della lampadina è storia passata

Grazie alla lunga durata (almeno 50.000 ore) l'illuminazione a LED è molto conveniente ed elimina il problema di dover sostituire le lampadine di frequente.

Risparmio energetico

Il ridotto consumo di energia da parte dei LED rende il sistema estremamente efficiente.

Trasportabilità

Leica offre un'alimentazione portatile opzionale fornitura per Leica DM1000 LED per campo applicazioni. Il microscopio può quindi essere utilizzato per un massimo di otto ore con una carica completa
batteria.

SOLUZIONI INTEGRATE

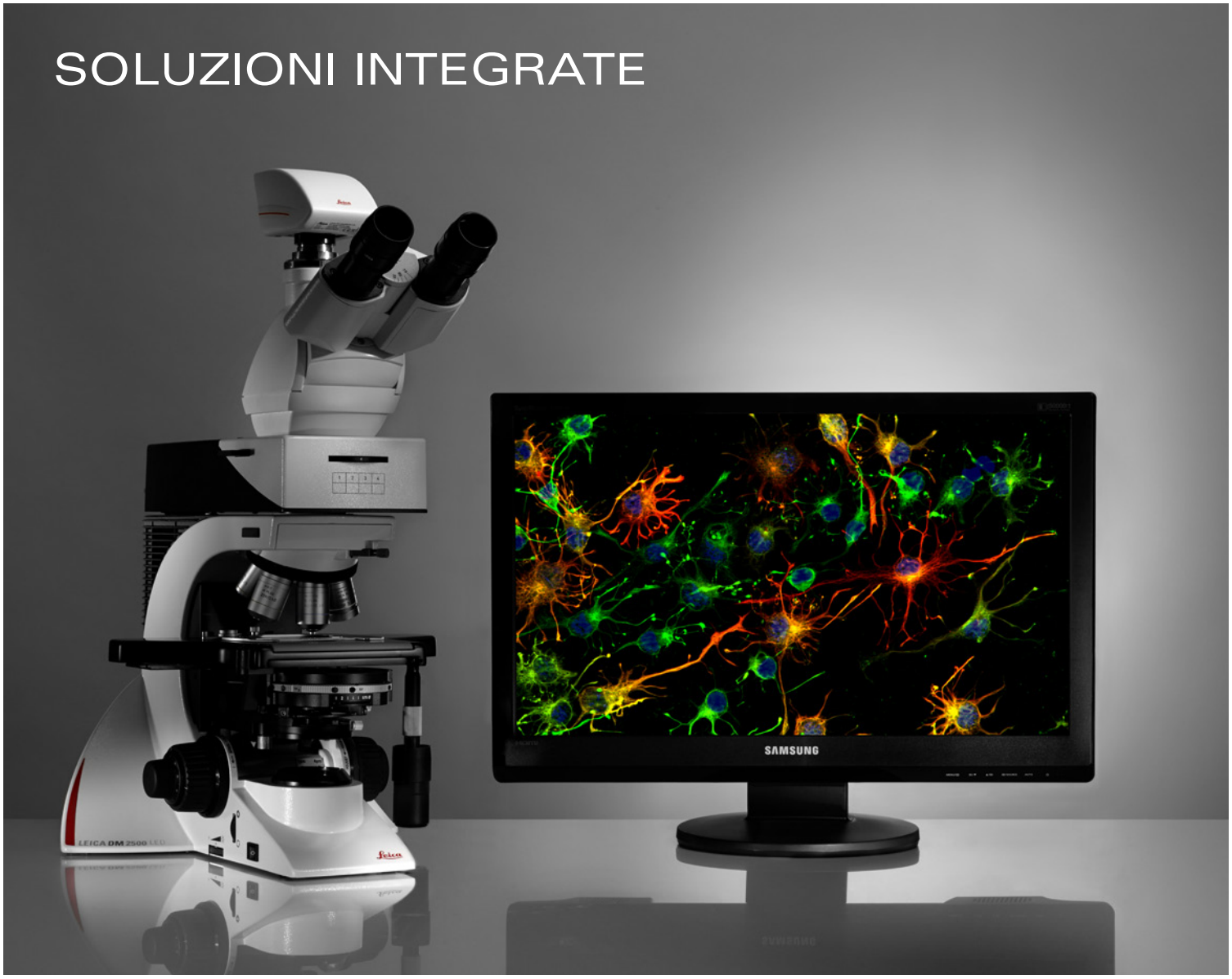

Fotocamere per microscopi digitali

La gamma completa di fotocamere a colori e fotocamere per applicazioni in fluorescenza di Leica Microsystems offre la soluzione adatta a qualsiasi esigenza, quando si tratta di ottenere la massima risoluzione e immagini dal vivo il più velocemente possibile.

Software di imaging per microscopio Leica Application Suite LAS

Facile ed efficiente

Il software per microscopio Leica Application Suite (LAS) offre tutta una serie di funzioni avanzate per la visualizzazione, l'archiviazione, l'analisi e la documentazione dettagliata delle vostre attività al microscopio. Sono disponibili moduli di estensione per una vasta gamma di applicazioni.

Leica Application Suite X – Software di imaging e analisi per la ricerca nelle scienze biologiche

Leica Application Suite (LAS X) è la piattaforma software facile da usare destinata alla ricerca nelle scienze biologiche, che utilizza i microscopi Leica Microsystems, inoltre è ideale per tutte le applicazioni in fluorescenza, dalle attività di routine alle operazioni più sofisticate di imaging nella ricerca biomedica, come la scansione e il trattamento in fluorescenza multidimensionale.

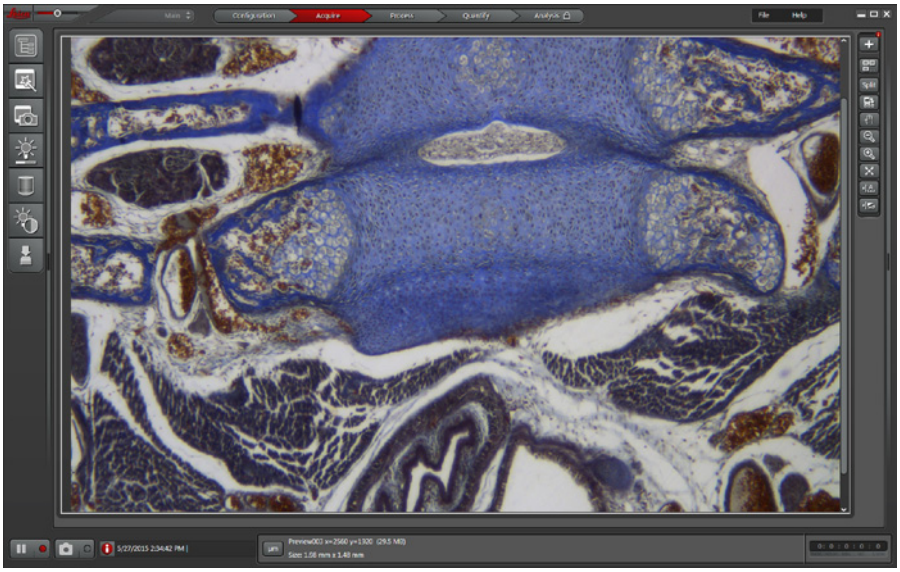

SPECIFICHE TECNICHE

Leica DM1000 / DM1000 LED

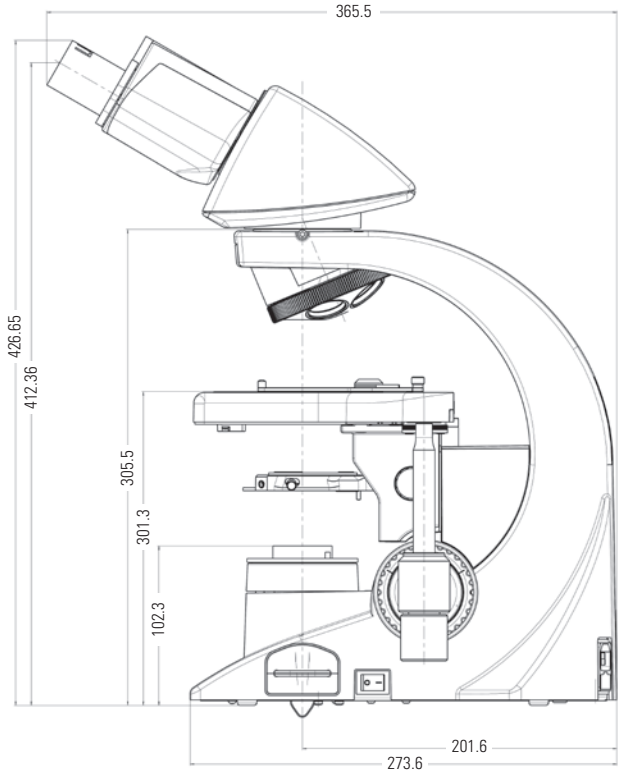

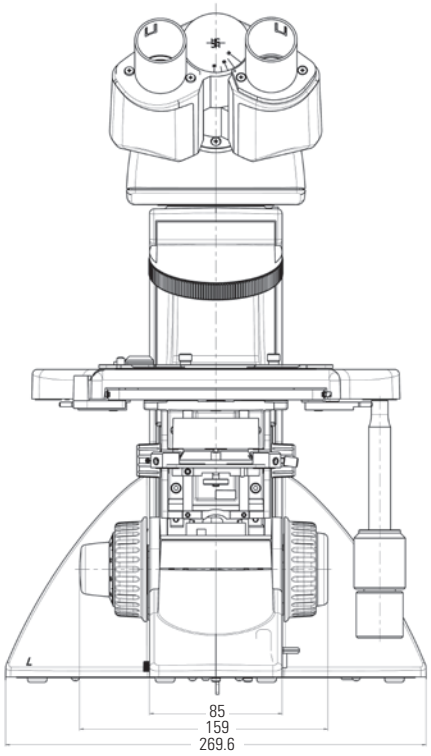

Leica DM2000 / DM2000 LED, DM2500 / DM2500 LED, DM3000 / DM3000 LED

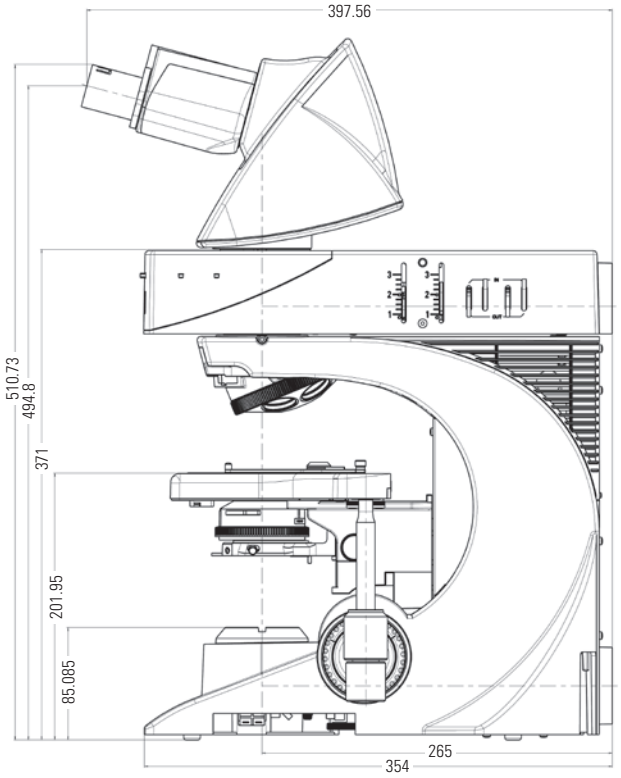

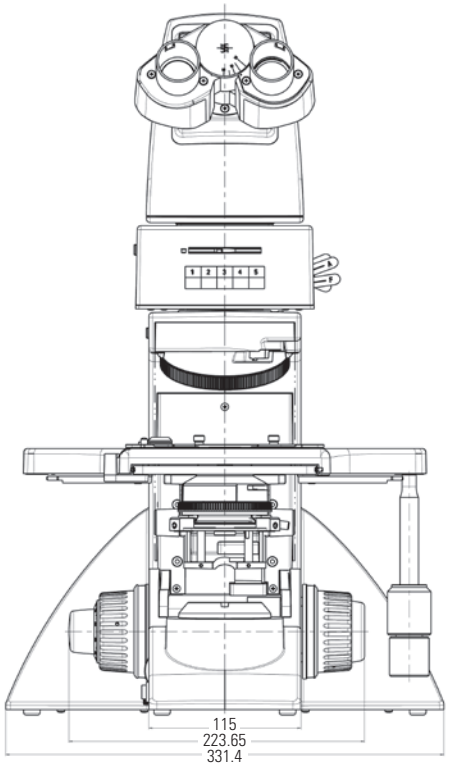

SPECIFICHE TECNICHE

		Caratteristiche uniche	DM1000	DM1000 LED	DM2000	DM2000 LED	DM2500	DM2500 LED	DM3000	DM3000 LED
STATIVO	Alimentatore	Esterno		•						
		Integrato	•		•	•	•	•	•	•
	Köhler	Illuminazione Köhler variabile	•	•	•	•	•	•	•	•
		Köhler prefissata	•	•						
	Tubi oculari	Ergotube 15° angolo di visualizzazione FOV 22	•	•	•	•	•	•	•	•
		Tubo standard 30° angolo di visualizzazione FOV 22	•	•	•	•	•	•	•	•
		Tubo oculare inclinato Ergo FOV 25 (lungo)	•	•	•	•	•	•	•	•
		Tubo oculare inclinato Ergo FOV 22 (corto)	•	•	•	•	•	•	•	•
		Tubo oculare inclinato Ergo avanzato FOV 22	•	•	•	•	•	•	•	•
	Tubi fotografici	Tubo fotografico trinoculare inclinato Ergo 50/50 FOV 22	•	•	•	•	•	•	•	•
		Tubo fotografico trinoculare inclinato Ergo 100/100 FOV 25	•	•	•	•	•	•	•	•
		Tubo fotografico trinoculare inclinato Ergo 50/50 FOV 25	•	•	•	•	•	•	•	•
		Porta duale opzionale BDT25 0/50/100 FOV 25	•	•	•	•	•	•	•	•
		EDT22 50/50 FOV 22	•	•	•	•	•	•	•	•
	ErgoModule	30 mm o 60 mm	•	•	•	•	•	•	•	•
		variabile 50-80 mm	•	•	•	•	•	•	•	•
USO	Messa a fuoco	Manopole di messa a fuoco con altezza regolabile	•	•	•	•	•	•	•	•
		Messa a fuoco a 2 velocità: macrometrica, micrometrica, fine corsa	•	•						
		5 funzioni di messa a fuoco: a 2 o 3 velocità, fine corsa, coppia di torsione regolabile			•	•	•	•	•	•
	Revolver portao-biettivi	a 5 posizioni	•	•						
		a 6 posizioni			•	•	•	•	•	
		a 7 posizioni			•	•	•	•	•	
		Portaobiettivi a revolver automatico e 6 posizioni, con modalità Toggle aggiuntiva							•	•
	Lenti dell'obiettivo	Serie di obiettivi con luminosità sincronizzata 4x, 10x, 40x	•	•	•	•	•	•	•	•
	Regolazione dell'in-tensità luminosa	Adattamento automatico dell'intensità luminosa ai diversi ingrandimenti							•	•
	Tavolino	Con rivestimento in ceramica (ultra resistente)	•	•	•	•	•	•	•	•
		Sx/dx (scambiabile dall'utente)	•	•	•	•	•	•	•	•
		Privo di rack	•	•	•	•	•	•	•	•
		Azionamento telescopico	•	•	•	•	•	•	•	•
		Coppia regolabile	•	•	•	•	•	•	•	•
		Tavolino / rotante per due vetrini (opzionale)	•	•	•	•	•	•	•	•
ASSE TL	Illuminazione	Illuminazione integrata a LED		•		•				•
		Lampada alogena da 12 V/30 W, sostituzione semplice della lampadina (con cassetto speciale)	•		•				•	
		Illuminazione a LED con edicola portalampada a LED						•		
		Lampada alogena 12 V/100 W con edicola portalampada					•			
	Filtraggio	Filtro blu estraibile	•	•	•	•	•	•	•	•
		Montatura per 2 filtri	•	•	•	•	•	•	•	•
		Magazzino filtri per 3 filtri	•	•	•	•			•	•
		Magazzino filtri incorporato per 3 filtri					•	•		
	Condensatore	Condensatore standard con codifica cromatica CL/PH (2.5x–100x)	•	•	•	•	•	•	•	•
		Condensatore superiore estraibile acrom. apl. con codifica cromatica (1.25x–100x)	•	•	•	•	•	•	•	•
		Condensatore superiore estraibile automatizzato acrom. apl. con codifica cromatica (1.25x–100x)							•	•
		Condensatore universale UCL BF/fase/DF	•	•	•	•	•	•	•	•
		Condensatore universale UCA BF/fase/DF/DIC			•	•	•	•	•	•
	Metodi di contrasto	BF	•	•	•	•	•	•	•	•
		DF, PH, POL	•	•	•	•	•	•	•	•
		DIC			•	•	•	•	•	•
ASSE FLUO	Illuminazione	50 W o 100 W Hg	•	•	•	•	•	•	•	•
		Xe 75 W	•	•	•	•	•	•	•	•
		Lampada alogena 12 V/100 W	•	•	•	•	•	•	•	•
		Leica SFL100/SFL4000	•	•	•	•	•	•	•	•
	Commutatore per cubo portafiltri	Slitta con 3 posizioni per cubi portafiltri	•	•						
		Torretta portafiltri a 5 posizioni			•	•	•	•	•	•

www.leica-microsystems.com

Leica MICROSYSTEMS

© 2019 by Leica Microsystems CMS GmbH, Wetzlar, Germany.
Soggetto a modifiche. LEICA e il logo Leica sono marchi commerciali registrati di Leica Microsystems IR GmbH.

COLLEGATI
CON NOI!

Leica Microsystems GmbH · Ernst-Leitz-Strasse 17–37 · D-35578 Wetzlar
T +49 64 41 29-40 00 · F +49 64 41 29-41 55

www.leica-microsystems.com