Microscopia di alta qualità per otorinolaringoiatria

LEICA M320 PER OTORINOLARINGOIATRIA

qualità per la vostra clinica

QUALITÀ PER LA VOSTRA CLINICA

Il microscopio Leica M320 per otorinolaringoiatria coniuga ottica di qualità superiore con illuminazione LED all'avanguardia per una visualizzazione eccezionale e affidabilità a lungo termine. Facile da manovrare e personalizzare, il Leica M320 contribuisce anche ad accrescere il comfort durante il lavoro ed è in grado di far fronte a qualsiasi esigenza della vostra clinica. La fotocamera HD opzionale semplifica la comunicazione con i pazienti ed offre vantaggi supplementari in termini di insegnamento.

OTTICA

> Ottica e illuminazione di alta qualità:
Esatta visualizzazione delle aree desiderate
Pagine 4-5

ERGONOMIA

> Design ergonomico:
Semplicità d'uso, maggiore efficienza
Pagine 6-7

VISUALIZZAZIONE

> Tecnologia di visualizzazione ad alta definizione:
La comunicazione diventa semplice
Pagine 8-9

ADATTABILITÀ

> Configurabile e igienico:
Attrezzatura a misura delle vostre esigenze
Pagina 10

Leica
LEICA F12

Leica
LEICA M32

ESATTA VISUALIZZAZIONE DELLE AREE DESIDERATE

Illuminazione a due LED e ottica apocromatica per visualizzazione nitida, chiara, anche nelle cavità profonde

Il ruolo fondamentale del microscopio per otorinolaringoiatria diagnostico è quello di offrire una visualizzazione nitida di piccolissimi dettagli anatomici, anche all'interno di cavità profonde per poter effettuare una diagnosi precisa. L'ottica apocromatica e l'illuminazione a due LED del Leica M320 consentono di ottenere esattamente ciò che serve, vale a dire un'immagine precisa, brillante, con colori reali con un'impressionante profondità di campo. Data la sua maggior flessibilità, il microscopio può anche essere utilizzato per interventi chirurgici semplici. Ottica collaudata di alta qualità in un microscopio versatile ed economico allora perché scendere a compromessi?

Immagini brillanti con colori reali

> Due LED con temperatura di colore della luce diurna producono colori brillanti e vividi per distinguere facilmente i dettagli anatomici

> La lampadina a lunga durata di circa 60.000 ore, contribuisce a costi minimi di gestione

> La sorgente luminosa integrata nel corpo ottico, senza fibre ottiche esterne, produce un'intensità luminosa duratura nel tempo

Visualizzazione chiara, di straordinaria nitidezza

> Alta risoluzione e ampia profondità di campo per dettagli eccellenti

> L'ottica apocromatica di qualità superiore, abbinata all'illuminazione LED, offre una visualizzazione potenziata persino nelle cavità profonde

> Gamma completa di obiettivi, incluso l'obiettivo MultiFoc di Leica M320 per un'efficiente regolazione della distanza di lavoro

Minime interruzioni del flusso di lavoro

> Il selettore di ingrandimento a 5 passi consente una semplice e rapida regolazione dell'ingrandimento riducendo al minimo le interruzioni del flusso operativo

> Livelli d'ingrandimento da 6.4x, 10x, 16x, 25x e 40x

FACILITÀ DI UTILIZZO, MAGGIORE EFFICIENZA

Design ergonomico personalizzabile e facilità di utilizzo aumentano comfort ed efficienza

Nel tentativo di soddisfare le esigenze del chirurgo otorinolaringoiatra, siamo andati oltre al perfezionamento di ottica e illuminazione LED così da poter garantire anche facilità di utilizzo e manovrabilità. Tutte le articolazioni del sistema sono esattamente là dove devono essere e si spostano ad altissima precisione. Il microscopio può essere facilmente posizionato ovunque. In fase di utilizzo, il microscopio si distingue per la sofisticata ingegneria meccanica, inoltre lo stativo è dotato di cuscinetti che minimizzano le vibrazioni e favoriscono la stabilità globale.

Regolazione personalizzata

Scegliete da un vasto assortimento di accessori quelli più adatti alle vostre esigenze lavorative e che favoriscano il comfort. È disponibile una vasta gamma di tubi binoculari e obiettivi nonché la possibilità di scegliere tra impugnatura singola o doppia. Tutto questo consentirà di ottenere un microscopio personalizzato, unico nel suo genere, che ben si presta alle esigenze individuali di comfort di ciascun operatore.

Tubo binoculare dritto

> Ideale per procedure semplici

Tubo binoculare con movimento da 30° a 150°

> Posizionamento migliorato e vantaggi in termini di ergonomia

Tubo binoculare con movimento a 180°

> Si adatta alle vostre diverse esigenze

> Ergonomia migliorata e flessibilità operativa

Il Leica M320 F12 si adatta alle preferenze operative individuali; il chirurgo può per esempio scegliere tra un braccio perpendicolare o inclinato.

Rimanete focalizzati

L'obiettivo opzionale Leica M320 MultiFoc, con distanza di lavoro variabile da 200 mm a 300 mm, consente di modificare la distanza di lavoro con una semplice rotazione del volantino di regolazione. Riducendo il tempo e lo sforzo di riposizionamento, si mantiene efficienza e concentrazione con una postura ergonomica.

> Diminuiscono le interruzioni del flusso operativo, garantendo così efficienza e concentrazione
> Gli spostamenti vengono ridotti e si mantiene una postura di lavoro corretta
> Il volantino di regolazione può essere posizionato a sinistra, a destra o al centro, a seconda delle preferenze

Integrato e modulare

> Fotocamera full HD integrata, senza cavi, con immagini da 10 MP e video fino a 1080 p che restituiscono dettagli anatomici di straordinaria nitidezza e colori reali (opzionale)

> Progettazione modulare per un facile aggiornamento

Semplice archiviazione delle immagini

> Archiviazione di immagini e video su schede di memoria SD

> Facile trasferimento all'archivio del paziente tramite scheda di memoria SD oppure USB

Flessibilità di utilizzo e visualizzazione

> Comando semplice con telecomando o direttamente sul microscopio

> Streaming dal vivo a un monitor esterno per la visualizzazione da parte dell'assistente e del paziente

LA COMUNICAZIONE DIVENTA SEMPLICE

Immagini e registrazioni digitali semplificano la comunicazione con pazienti, collaboratori e colleghi

Mentre la crescente necessità di informazioni crea nuovi standard per il chirurgo otorinolaringoiatra, apre anche nuove opportunità di condivisione e documentazione di esami e procedure chirurgiche. Il Leica M320 soddisfa le vostre esigenze grazie a una fotocamera integrata full (HD) e un sistema di registrazione che cattura dettagli anatomici di straordinaria nitidezza e colori reali. Archiviate tutti i dati su una scheda di memoria SD o trasferiteli direttamente tramite USB.

Condividete le esperienze e preparatevi per l'intervento chirurgico

La tecnologia di visualizzazione consente di condividere informazioni e di scambiarle dal vivo durante consulti o interventi chirurgici. Le registrazioni consentono di documentare casi, di conservare registrazioni e presentarle a seminari od online per condividere esperienze e migliorare la propria reputazione professionale. Immagini e video possono anche essere utili per sviluppare il proprio piano chirurgico e comunicarlo al proprio team dentistico.

Rafforzare la fiducia del paziente

Può capitare che i pazienti e le loro famiglie si innervosiscano durante la visita da uno specialista. In questi casi la fotocamera e il monitor ad alta definizione possono essere di grande aiuto. Utilizzando immagini dal vivo o riprodotte, è possibile accompagnare i pazienti e le loro famiglie attraverso le fasi di un intervento per sciogliere tutti i loro dubbi, incoraggiarli a un dialogo aperto e rafforzare la fiducia.

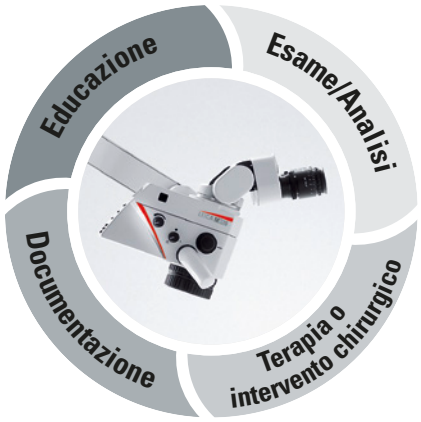

Leica M320 assiste la pratica odontoiatrica nell'intero flusso operativo, oggi e in futuro

ATTREZZATURA A MISURA DELLE VOSTRE ESIGENZE

Si adatta senza sforzo alle vostre preferenze operative, spazi clinici e requisiti igienici.

Il Leica M320 è stato progettato tenendo conto della pratica otorinolaringoiatrica nel suo insieme. Grazie alla sua gamma di opzioni di fissaggio e al design pulito e integrato, il Leica M320 offre la flessibilità, la qualità e l'igiene che vi occorrono.

Le impugnature possono essere rimosse e sterilizzate

Praticamente privo di giunzioni, con cavi situati all'interno per una facile pulizia

Soddisfa le esigenze di igiene

La superficie del Leica M320 è stata concepita per essere pulita facilmente ed inoltre è protetta da un rivestimento antimicrobico permanente che riduce le sostanze contaminanti sul microscopio.

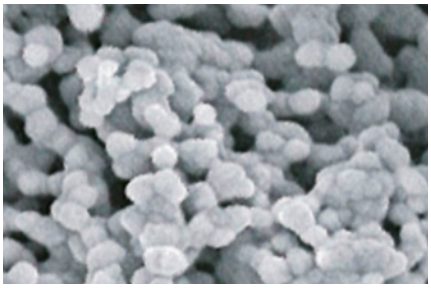

Il rivestimento in nanoargento (Ag) antimicrobico Leica AgProtect riduce gli agenti patogeni sulla superficie del microscopio

Soddisfa i requisiti clinici e della chirurgia

Qualunque sia la propria configurazione chirurgica, specialità e stile di lavoro, Leica M320 è la soluzione completa per la pratica odontoiatrica.

> Dotato di un robusto stativo da pavimento, per montatura a parete o a soffitto

> Un design liscio, aerodinamico completa l'immagine di alta qualità della clinica

DATI TECNICI LEICA M320

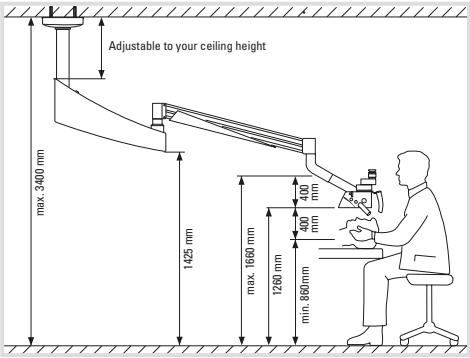

Montatura a soffitto Leica C12

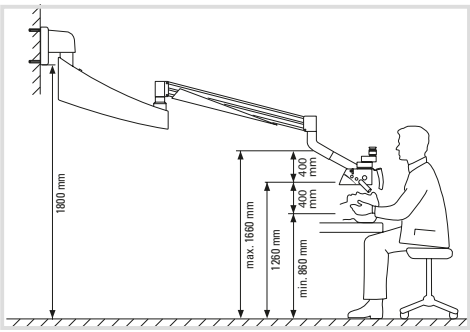

Montatura a parete Leica W12

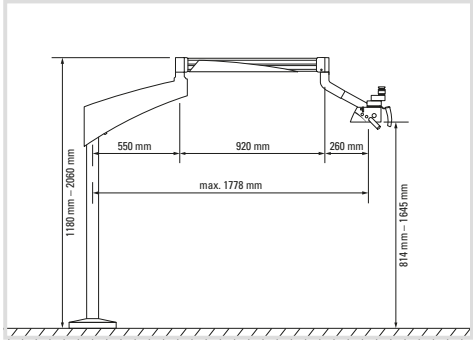

Piastra da pavimento Leica FP12

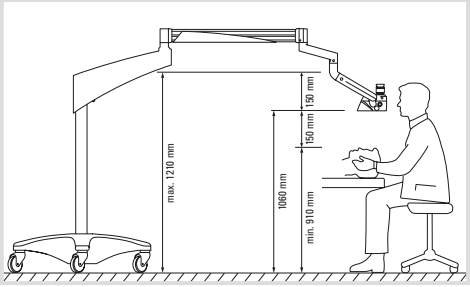

Stativo da pavimento Leica F12
(disponibile anche in versione con braccio corto)

MICROSCOPIO

Ingrandimento	Selettore di ingrandimento manuale a 5 livelli **apocromatico**
	6.4×, 10×, 16×, 25×, 40×
Campo visivo	da 5.3 mm a 206 mm con oculare 10×
Base stereo	24 mm
Obiettivi	Lunghezze focali fisse da f=100 mm a f=400 mm
	Obiettivi con messa a fuoco micrometrica da f=200, 250, 300 mm
	Obiettivo MultiFoc con distanza di lavoro variabile compresa tra 200 mm e 300 mm
Oculare	10×21B, 12.5×17B, 8.33×22B, 10×21B con reticolo
Reset delle funzioni	Interruttore di fine corsa per luce on/off
Sorgente di luce	Illuminazione diretta con due LED, a lunga durata e integrata nel corpo ottico, ha una durata utile media di 60.000 ore
Filtro UV	Illuminazione a LED senza raggi UV e IR
Regolazione dell'intensità luminosa	Tramite manopola sul corpo ottico

ACCESSORI VIDEO

Video e fotocamera Leica M320 HD	Videocamera full HD con risoluzione video 1080p, 1080i o 720p e 2, 5 o risoluzione fotografica da 10 Megapixel. La fotocamera è inoltre dotata di funzione di riproduzione per video e foto e visualizzazione, archiviazione video (MPEG-4) e foto (jpg) su schede di memoria SD (il sistema è dotato di una scheda di memoria SD da 4 GB), oppure trasferimento tramite USB. Segnale video disponibile in HDMI, comando video/foto con telecomando IR e due tasti fisici sul corpo della fotocamera, tutte le impostazioni della videocamera sono incluse nel menu a schermo
Telecomando	Telecomando IR video e fotocamera full HD Leica M320
Adattatore video Leica M320 IVA integrato	Adattatore video (opzionale) integrato per collegamento di fotocamere con monture C esterna, lunghezza focale dell'ottica: f=55 mm
Scheda di memoria SD	Alimentazione 8 GB, si possono utilizzare fino a 32 GB

LIMITAZIONI D'USO

Il microscopio chirurgico Leica M320 può essere utilizzato in ambienti chiusi e su superfici piane con differenza di livello massima di 0.3°, oppure applicato a pareti o soffitti stabili conformi alle specifiche tecniche di Leica Microsystems (fare riferimento al manuale di montaggio).

MC-0000326 · 11.10.2019 · IT · Copyright © 2019 Leica Microsystems (Schweiz) AG. Tutti i diritti riservati. Con riserva di modifiche. LEICA e il logo Leica sono marchi registrati di Leica Microsystems IR GmbH.
Gli altri marchi qui mostrati sono di proprietà dei rispettivi proprietari.

Leica Microsystems (Schweiz) AG
Max Schmidheiny-Strasse 201
9435 Heerbrugg, Switzerland

Class I surgical microscope M320 F12

Non tutti i prodotti o servizi sono approvati o disponibili per ogni mercato. Le etichette e le istruzioni approvate possono variare da paese a paese. Per ulteriori informazioni, contattare il rappresentante Leica Microsystems di zona.

COLLEGATI CON NOI!

Leica Microsystems (Schweiz) AG · Max Schmidheiny Strasse 201 · CH-9435 Heerbrugg
T +41 71 726 3333 · F +41 71 726 3399

www.leica-microsystems.com