ライカ MacroFluo™

技術情報

Living up to Life

Leica MICROSYSTEMS

Main
Stage
Light
Config
SmartTouch
Touch panel click
Rotary knob click
Focus Fast
Focus slow

ライカ MacroFluo™ システム（ライカ Z16 APO A マクロスコープ、ライカ DFC カメラ、電動ズーム、透過光ベース TL RCI™、SmartTouch™ コントロールパネル、ライカ EL6000 蛍光光源を装備）。

ライカ Z6 APO & Z16 APO / Z6 APO A & Z16 APO A
技術データ、仕様

名称	ライカ MacroFluo™ ズーム比 6.3：1	ライカ MacroFluo™ ズーム比 16：1
マクロスコープのタイプ	垂直光路のマクロスコープ、アポクロマート ズームシステム、落射光照明装置、 ズームレンズシステムに蛍光照明と三眼鏡筒を組み込み	
ズームシステム	アポクロマートズーム 6.3：1 のライカ Z6 APO、 無鉛ガラス使用	アポクロマートズーム 16：1 のライカ Z16 APO、 無鉛ガラス使用
ズーム設定	0.57 ～ 3.6×	0.57 ～ 9.2×
ズーム設定（クリックストップ）	0.57 / 0.8 / 1 / 1.25 / 1.6 / 2 / 2.5 / 3.2 / 3.6	0.57 / 0.8 / 1 / 1.25 / 1.6 / 2 / 2.5 / 3.2 / 4 / 5 / 6.3 / 8 / 9.2
鏡筒	双眼 Photo 鏡筒 HC L2TU 4/5/7、Photo/TV 出力 100%：0% / 0%：100%、観察角度 20° 三眼鏡筒 BDT 25+V100/50/0、Photo/TV 出力 100%：0% / 50%：50% / 0%：100%、観察角度 30° 鏡筒 BDTP 25 100/50/0、ポート固定式、Photo/TV 出力 100%：0% / 50%：50% / 0%：100%、観察角度 30°	
内蔵アイリス絞り	被写界深度の連続調節	
名称	**ライカ MacroFluo™ ズーム比 6.3：1（電動）**	**ライカ MacroFluo™ ズーム比 16：1（電動）**
マクロスコープのタイプ	垂直光路のマクロスコープ、電動アポクロマート ズームシステム、落射光照明装置、 ズームレンズシステムに蛍光照明と三眼鏡筒を組み込み	
ズームシステム、電動	アポクロマートズーム 6.3：1 のライカ Z6 APO A、 無鉛ガラス使用	アポクロマートズーム 16：1 のライカ Z16 APO A、 無鉛ガラス使用
ズーム設定	0.57 ～ 3.6×	0.57 ～ 9.2×
電動ズーム	無段階電動・可変位置	無段階電動・可変位置
鏡筒	双眼 Photo 鏡筒 HC L2TU 4/5/7、Photo/TV 出力 100%：0% / 0%：100%、観察角度 20° 三眼鏡筒 BDT 25+V100/50/0、Photo/TV 出力 100%：0% / 50%：50% / 0%：100%、観察角度 30° 鏡筒 BDTP 25 100/50/0、ポート固定式、Photo/TV 出力 100%：0% / 50%：50% / 0%：100%、観察角度 30°	
電動アイリス絞り	被写界深度の連続調節	被写界深度の連続調節
微動フォーカス（電動）	内蔵、調節範囲 10 mm	内蔵、調節範囲 10 mm
蛍光照明装置		
タイプ	同軸落射光照明装置 L4/23 および落射蛍光と落射光明視野用キャリア： • 5 枚のフィルターキューブ用のリフレクターディスク、ゼロ・ピクセル・シフト技術 = 切り替えたときに画素ずれが起きない • 開口絞りと視野絞りはセンタリング式 • 切り替え可能なブルーフィルター BG 38 および UV 遮光シャッター • 周辺光を遮断するためのライトトラップ	
蛍光フィルター	• フィルターキューブのフィルターシステム（励起フィルター、光路分割ミラー、バリアフィルター） • 広範なフィルターキューブの選択肢（フィルターの組み合わせは、ユーザーのご要望に応じます）	
光源	**ライカ EL6000 外部蛍光光源 EL6000** • リキッドライトガイド付き外部光源 • 調節不要のメタルハライドランプ • 励起光の光量は調節可能 **106 z ランプハウス**： • 100 W 高圧水銀バーナー（直流、安定化 / 非安定化、タイプ 103 W/2） • 色収差補正の集光コレクター、フォーカス式 • ランプマウントは芯出し可能 • 電源ユニット ebq 100	
安全対策	UV 防護スクリーン、UV 遮光シャッター、ランプハウスの迷光防止絞りなど	

光学アクセサリー			
対物レンズ	タイプ / 倍率	作動距離	最大視野径
	• アクロマート 0.32×	297mm	112mm
	• アクロマート 0.63×	149mm	56mm
	• プランアポクロマート 0.5×	187mm	70mm
	• プランアポクロマート 0.8×	112mm	44mm
	• プランアポクロマート 1×	97mm	35mm
	• プランアポクロマート 2×	39mm	17.5mm
	• プランアポクロマート 5×/ 0.5 LWD	19mm	5mm
対物レンズアダプター	• ライカ M シリーズ アクロマート対物レンズ用 • 10× および 20× ライカ DM 対物レンズ用		
DM 対物レンズ（高倍率でのみ使用）	• DM 対物レンズ N Plan L 20× / 0.40 • DM 対物レンズ N Plan 10× / 0.25		
微動フォーカス	調節範囲 10 mm、1 μm ステップ調節（ライカ Z6 APO / ライカ Z16 APO） （ライカ Z6 APO A とライカ Z16 APO A の場合は電動式で内蔵）		
眼幅調整範囲	55 mm ～ 75 mm		
接眼レンズ、眼鏡着用可	広視野 HC Plan 接眼レンズ 10×/20、10×/22、10×/25		
画像			
画像取り込み・記録・処理	各種デジタル FireWire カメラシステム、蛍光仕様		
画像アーカイビング・処理・解析用ソフトウェア	LAS（Leica Application Suite）、LAS AF（ライカ Z6 APO A およびライカ Z16 APO A 電動ズーム）、 QWin、ライカ MM AF（MetaMorph® により動作）		
鏡筒	• 双眼 Photo 鏡筒 HC L2TU 4/5/7 • 鏡筒 BD TP 25 100/50/0、ポート固定式 • 鏡筒 BD T 25+ V100/50/0、機械式		
スタンド、照明装置			
透過光スタンド	透過光ベース TL ST、TL BFDF、TL RC™、TL RCI™（多様な用途と照明オプションに対応）		
落射光スタンド	ステージインサート付き（白黒表裏、120 mm 径）		
電動フォーカスシステム	620 mm 支柱付き、操作はハンドスイッチ / SmartTouch™ / フットスイッチ / PC		
手動フォーカスドライブ	粗微動焦点調節、各ダイヤルの回転抵抗を調節、620 mm 支柱付き		
ステージ	ライカ IsoPro™ 電動および手動 XY ステージ、グライディングステージ、 ライカ MATS 恒温制御システム、偏光ステージ		
補助照明装置	各種 LED 照明装置および冷光光源		

その他のアクセサリーについては、システム構成図と標準付属品を参照してください。

光学データ – HC Plan 接眼レンズ 10×/22 使用時

対物レンズ	Planapo 1×		Planapo 0.5×		Planapo 0.8×		Planapo 2×		Planapo 5×	
作動距離	97 mm		187 mm		112 mm		39 mm		20 mm	
接眼レンズ	総合倍率	視野径	総合倍率	視野径	総合倍率	視野径	総合倍率	視野径	総合倍率	視野径
ズーム設定	×	mm	×	mm	×	mm	×	mm	×	mm
6.3:1 0.57	7.1	30.9	3.6	61.8	5.7	38.6	14.3	15.4	35.6	6.18
0.8	10.0	22.0	5.0	44.0	8.0	27.5	20.0	11.0	50.0	4.40
1	12.5	17.6	6.3	35.2	10.0	22.0	25.0	8.80	62.5	3.52
1.6	20.0	11.0	10.0	22.0	16.0	13.8	40.0	5.50	100	2.20
2	25.0	8.80	12.5	17.6	20.0	11.0	50.0	4.40	125	1.76
2.5	31.3	7.04	15.6	14.1	25.0	8.80	62.5	3.52	156	1.41
3.2	40.0	5.50	20.0	11.0	32.0	6.88	80.0	2.75	200	1.10
3.6	45.0	4.89	22.5	9.78	36.0	6.11	90.0	2.44	225	0.98
4	50.0	4.40	25.0	8.80	40.0	5.50	100	2.20	250	0.88
5	62.5	3.52	31.3	7.04	50.0	4.40	125	1.76	313	0.70
6.3	78.8	2.79	39.4	5.59	63.0	3.49	158	1.40	394	0.56
8	100	2.20	50.0	4.40	80.0	2.75	200	1.10	500	0.44
9.2（16：1）	115	1.91	57.5	3.83	92.0	2.39	230	0.96	575	0.38

HC Plan 接眼レンズ 10×/22、双眼 Photo 鏡筒 HC L2TU 4/5/7（倍率 1.25×）、アイリス絞りを開いた状態

デジタルカメラ ライカ DFC310 FX フルフレーム使用時のデータ

対物レンズ	Planapo 1×			Planapo 0.5×			Planapo 0.8×			Planapo 2×			Planapo 5×		
作動距離	97 mm			187 mm			112 mm			39 mm			20 mm		
接眼レンズ	チップ上の倍率：試料	チップ上に投影される視野		チップ上の倍率：試料	チップ上に投影される視野		チップ上の倍率：試料	チップ上に投影される視野		チップ上の倍率：試料	チップ上に投影される視野		チップ上の倍率：試料	チップ上に投影される視野	
ズーム設定		mm × mm			mm × mm			mm × mm			mm × mm			mm × mm	
6.3:1 0.57	0.50	18.0	13.4	0.25	36.0	26.9	0.40	22.5	16.8	1.00	9.00	6.72	2.49	3.60	2.69
0.8	0.70	12.8	9.58	0.35	25.7	19.2	0.56	16.0	12.0	1.40	6.41	4.79	3.50	2.57	1.92
1	0.88	10.3	7.67	0.44	20.5	15.3	0.70	12.8	9.58	1.75	5.13	3.83	4.38	2.05	1.53
1.6	1.40	6.41	4.79	0.70	12.8	9.58	1.12	8.02	5.99	2.80	3.21	2.40	7.00	1.28	0.96
2	1.75	5.13	3.83	0.88	10.3	7.67	1.40	6.41	4.79	3.50	2.57	1.92	8.75	1.03	0.77
2.5	2.19	4.10	3.07	1.09	8.21	6.13	1.75	5.13	3.83	4.38	2.05	1.53	10.9	0.82	0.61
3.2	2.80	3.21	2.40	1.40	6.41	4.79	2.24	4.01	2.99	5.60	1.60	1.20	14.0	0.64	0.48
3.6	3.15	2.85	2.13	1.58	5.70	4.26	2.52	3.56	2.66	6.30	1.43	1.06	15.8	0.57	0.43
4	3.50	2.57	1.92	1.75	5.13	3.83	2.80	3.21	2.40	7.00	1.28	0.96	17.5	0.51	0.38
5	4.38	2.05	1.53	2.19	4.10	3.07	3.50	2.57	1.92	8.75	1.03	0.77	21.9	0.41	0.31
6.3	5.51	1.63	1.22	2.76	3.26	2.43	4.41	2.04	1.52	11.0	0.81	0.61	27.6	0.33	0.24
8	7.00	1.28	0.96	3.50	2.57	1.92	5.60	1.60	1.20	14.0	0.64	0.48	35.0	0.26	0.19
9.2（16：1）	8.05	1.12	0.83	4.03	2.23	1.67	6.44	1.39	1.04	16.1	0.56	0.42	40.3	0.22	0.17

双眼 Photo 鏡筒 HC L2TU 4/5/7（倍率 1.25×）、ビデオ対物レンズ 0.7×、アイリス絞りを開いた状態

Z6 APO / Z6 APO A：ズーム設定 0.57× ～ 3.6×
Z16 APO / Z16 APO A：ズーム設定 0.57× ～ 9.2×

ライカ MacroFluo™、6.3:1 ズーム使用時（ライカ Z6 APO またはライカ Z6 APO A）

双眼 Photo 鏡筒 HC L2TU 4/5/7（鏡筒倍率 1.25×）/ 接眼レンズ 10×/22 使用時の視覚データ			
対物レンズ	Planapo 1×	Planapo 2×	Planapo HR 5×
ズーム範囲	7.1× ～ 45×	14.3× ～ 90×	35.5× ～ 225×
分解能	60 ～ 351 Lp/mm	120 ～ 702 Lp/mm	最大 1500 Lp/mm
最大開口数	0.117	0.234	0.5
識別可能な最小解像線幅	1.4 µm	0.71 µm	0.33 µm
視野径	4.9 ～ 30.9 mm	2.4 ～ 15.4 mm	1.0 ～ 6.2 mm
最大被写界深度	3.1 mm	0.8 mm	0.1 mm
作動距離	97 mm	39 mm	19 mm
デジタルカメラ ライカ DFC310 FX フルフレーム / 双眼 Photo 鏡筒 HC L2TU 4/5/7（鏡筒倍率 1.25×）/ ビデオ対物レンズ 0.7× 使用時のデータ			
チップ上の倍率：試料	0.5× ～ 3.15×	1.0× ～ 6.3×	2.5× ～ 15.8×
デジタル解像	19.3 ～ 122 Lp/mm	35 ～ 220 Lp/mm	97 ～ 610 Lp/mm
チップ上に投影される視野	18 × 13.4 mm / 2.9 × 2.1 mm	9 × 6.7 mm / 1.43 × 1.06 mm	3.6 × 2.7 mm / 0.57 × 0.4 mm
最大被写界深度	1.4 mm	0.33 mm	0.05 mm

ライカ MacroFluo™、16:1 ズーム使用時（ライカ Z16 APO またはライカ Z16 APO A）

双眼 Photo 鏡筒 HC L2TU 4/5/7（鏡筒倍率 1.25×）、接眼レンズ 10×/22 使用時の視覚データ			
対物レンズ	Planapo 1×	Planapo 2×	Planapo HR 5×
ズーム範囲	7.1× ～ 115×	14.3× ～ 230×	6.2 ～ 35.6×
分解能	51 ～ 336 Lp/mm	102 ～ 672 Lp/mm	最大 1500 Lp/mm
最大開口数	0.112	0.224	0.5
識別可能な最小解像線幅	1.49 µm	0.75 µm	0.33 µm
視野径	1.9 ～ 30.9 mm	0.96 ～ 15.4 mm	0.38 ～ 6.2 mm
最大被写界深度	3.8 mm	0.94 mm	0.15 mm
作動距離	97 mm	39 mm	19 mm
デジタルカメラ ライカ DFC310 FX フルフレーム / 双眼 Photo 鏡筒 HC L2TU 4/5/7（鏡筒倍率 1.25×）/ ビデオ対物レンズ 0.7× 使用時のデータ			
チップ上の倍率：試料	0.5× ～ 8.05×	1.0× ～ 16.1×	2.5× ～ 40.3×
デジタル解像	19.3 ～ 312 Lp/mm	38.7 ～ 624 Lp/mm	96.7 ～ 1500 Lp/mm
チップ上に投影される視野	18 × 13.4 mm / 1.1 × 0.8 mm	9 × 6.72 mm / 0.56 × 0.42 mm	3.6 × 2.7 mm / 0.2 × 0.17 mm
最大被写界深度	1.7 mm	0.35 mm	0.07 mm

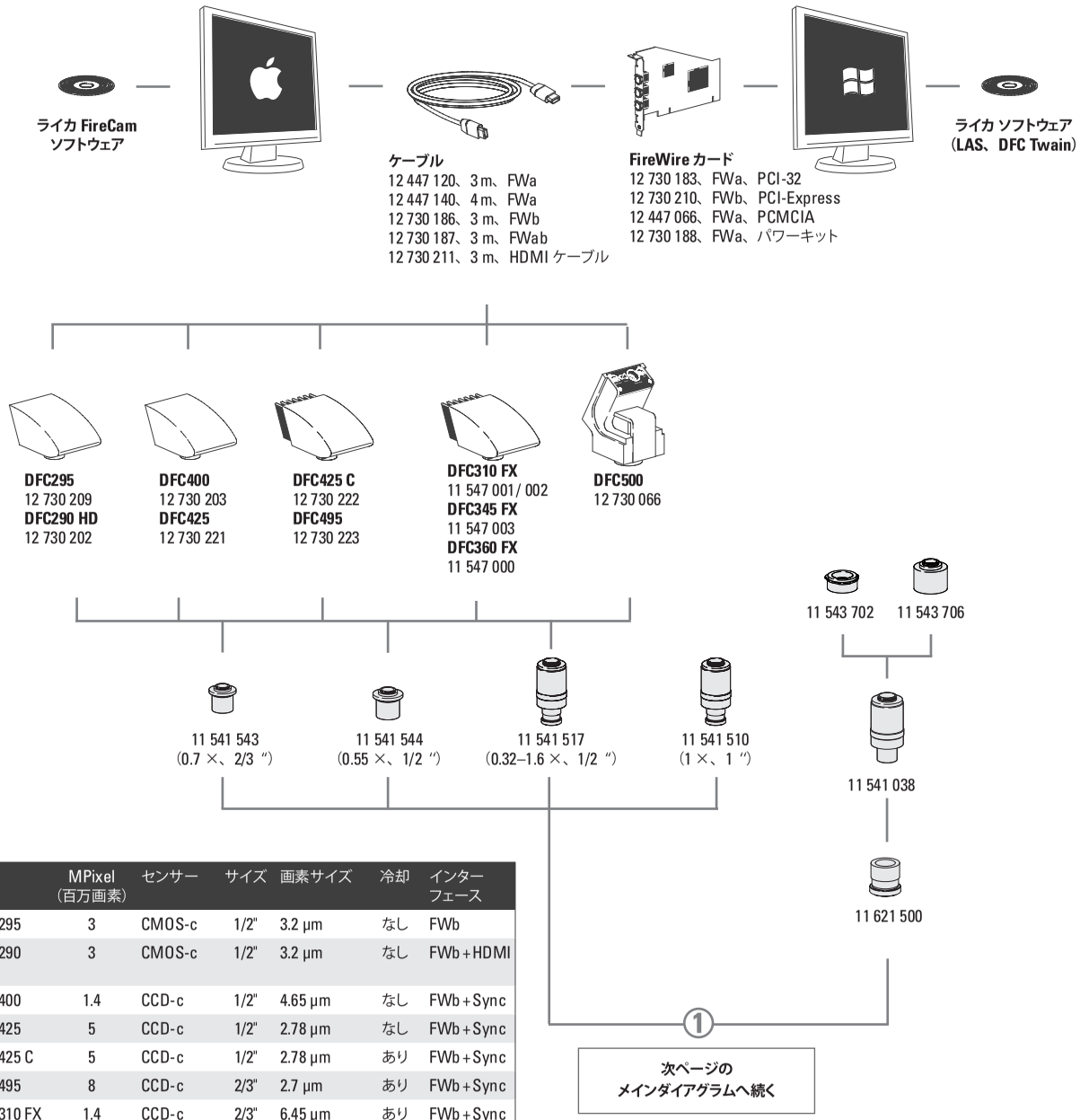

名称	MPixel（百万画素）	センサー	サイズ	画素サイズ	冷却	インターフェース
DFC295	3	CMOS-c	1/2"	3.2 µm	なし	FWb
DFC290 HD	3	CMOS-c	1/2"	3.2 µm	なし	FWb + HDMI
DFC400	1.4	CCD-c	1/2"	4.65 µm	なし	FWb + Sync
DFC425	5	CCD-c	1/2"	2.78 µm	なし	FWb + Sync
DFC425 C	5	CCD-c	1/2"	2.78 µm	あり	FWb + Sync
DFC495	8	CCD-c	2/3"	2.7 µm	あり	FWb + Sync
DFC310 FX	1.4	CCD-c	2/3"	6.45 µm	あり	FWb + Sync
DFC345 FX	2	CCD-m	1/2"	4.4 µm	あり	FWb + Sync
DFC360 FX	1.4	CCD-m	2/3"	6.45 µm	あり	FWb + Sync
DFC500	12	CCD-c	2/3"	6.45 µm	あり	FWa + Sync

-c: カラー / -m: モノクロ

VI.2010 Fluo

品目説明

デジタルカメラシステム

12 730 209 ライカ DFC295 カメラキット
12 730 202 ライカ DFC290 HD カメラキット *
12 730 203 ライカ DFC400 カメラキット *
12 730 221 ライカ DFC425 カメラキット *
12 730 222 ライカ DFC425 C カメラキット *
12 730 223 ライカ DFC495 カメラキット *
11 547 001 ライカ DFC310 FX カメラキット（Mac 用）
11 547 002 ライカ DFC310 FX カメラキット（PC 用）
11 547 003 ライカ DFC345 FX カメラキット *
11 547 000 ライカ DFC360 FX カメラキット
12 730 066 ライカ DFC500 カメラキット

デジタルカメラシステムのアクセサリー

12 447 120 FireWire ケーブル × 3 m、FWa（6-6 ピン）
12 447 140 FireWire ケーブル × 4 m、FWa（6-6 ピン）
12 730 186 FireWire ケーブル × 3 m、FWb（9-9 ピン）
12 730 187 FireWire ケーブル× 3 m、FWab（6-9 ピン）
12 730 211 HDMI ケーブル、3 m、HDMI 両端
12 730 183 OHCI FireWire PCI32 カード、FWa
12 730 225 パワーキット（DFC290 HD 用）
12 730 210 OHCI FireWire PCI Express カード、FWb
12 447 066 ラップトップ用 PCMCIA FireWire インターフェースカード（FWa 用）
12 730 188 ラップトップパワーキット、4 ピンまたは無通電の 6 ピン FireWire ポート

Photo 鏡筒およびカメラアダプター

11 621 500 MPV アダプター、HC/delta
11 541 038 Vario TV アダプター、delta、C マウント 0.55 × ～ 1.1 ×
11 543 702 B マウントアダプター 1 ×
11 543 706 C マウントアダプター 1 ×
11 541 517 Vario TV アダプター C マウント 0.32 × ～ 1.6 × – HC（1/2 ″ チップ用）
11 541 543 C マウントアダプター HC 0.7 ×（2/3 ″ チップ用）
11 541 544 C マウントアダプター HC 0.55 ×（1/2 ″ チップ用）
11 541 510 C マウントアダプター HC 1 ×（1 ″ チップ用）

前ページのカメラダイアグラムに続く

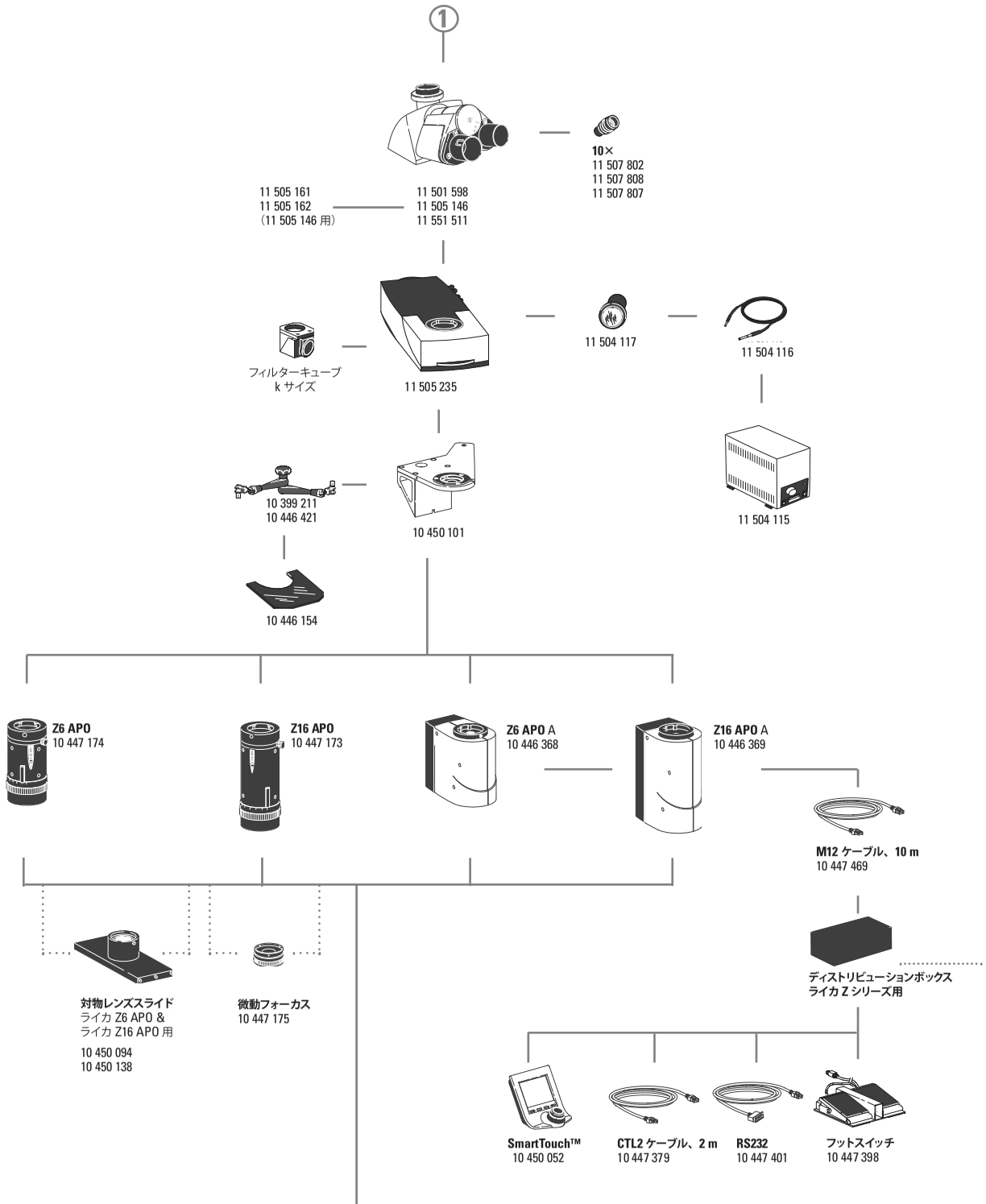

接眼レンズ

11 507 802	広視野 HC Plan 接眼レンズ 10×/20
11 507 808	広視野 HC Plan 接眼レンズ 10×/22
11 507 807	広視野 HC Plan 接眼レンズ 10×/25

ズームシステム、蛍光フィルターターレット、アクセサリー

11 501 598	双眼 Photo 鏡筒 HC L 2 TU（倍率 1.25×）
11 505 146	三眼鏡筒 BDT 25+ V100/50/0、機械式
11 505 161	鏡筒アダプター、ドキュメントポート 1 個付き（11 505 146 用、図なし）
11 505 162	鏡筒アダプター、ドキュメントポート 2 個付き（11 505 146 用、図なし）
11 551 511	鏡筒 BDTP、ポート固定式 25 100/50/0
11 505 235	同軸落射光照明装置 L4/23、落射蛍光および落射光明視野用（“k” タイプの適合フィルターキューブについては www.fluorescence-microscopy.com をご覧ください）
10 450 101	落射光照明装置 L4/23 用キャリア
11 504 117	11 504 116 用ライトガイドカップリング（ライカ EL6000 用）
11 504 115	ライカ EL6000 光源
11 504 116	EL6000 用リキッドライトガイド
10 399 211	防護スクリーン用アーム
10 446 421	防護スクリーン用アダプター、M5 ネジ付き
10 446 154	UV 防護スクリーン
10 447 174	ライカ Z6 APO 6.3：1 ズームシステム、アポクロマート
10 447 173	ライカ Z16 APO 16：1 ズームシステム、アポクロマート
10 446 368	ライカ Z6 APO A 6.3：1 電動ズームシステム、アポクロマート（ディストリビューションボックスおよび M12 ケーブル付き）
10 446 369	ライカ Z16 APO A 16：1 電動ズームシステム、アポクロマート（ディストリビューションボックスおよび M12 ケーブル付き）
10 450 094	対物レンズスライド、ラムダ板付き、ライカ Z6 APO / ライカ Z16 APO 用（対物レンズは別途ご注文ください）
10 450 138	対物レンズスライド、ライカ Z6 APO / ライカ Z16 APO 用（対物レンズは別途ご注文ください）
10 447 175	微動フォーカス（ライカ Z6 APO / ライカ Z16 APO 専用）、移動距離 10 mm
10 450 052	SmartTouch™、コントローラー、（タッチスクリーン付き）
10 447 379	CTL2 ケーブル、2 m
10 447 401	RS232 ケーブル
10 447 398	フットスイッチ、ライカ Z6 APO A / ライカ Z16 APO A（ディストリビューションボックス経由）または TL RCI™ 透過光ベースを操作するため

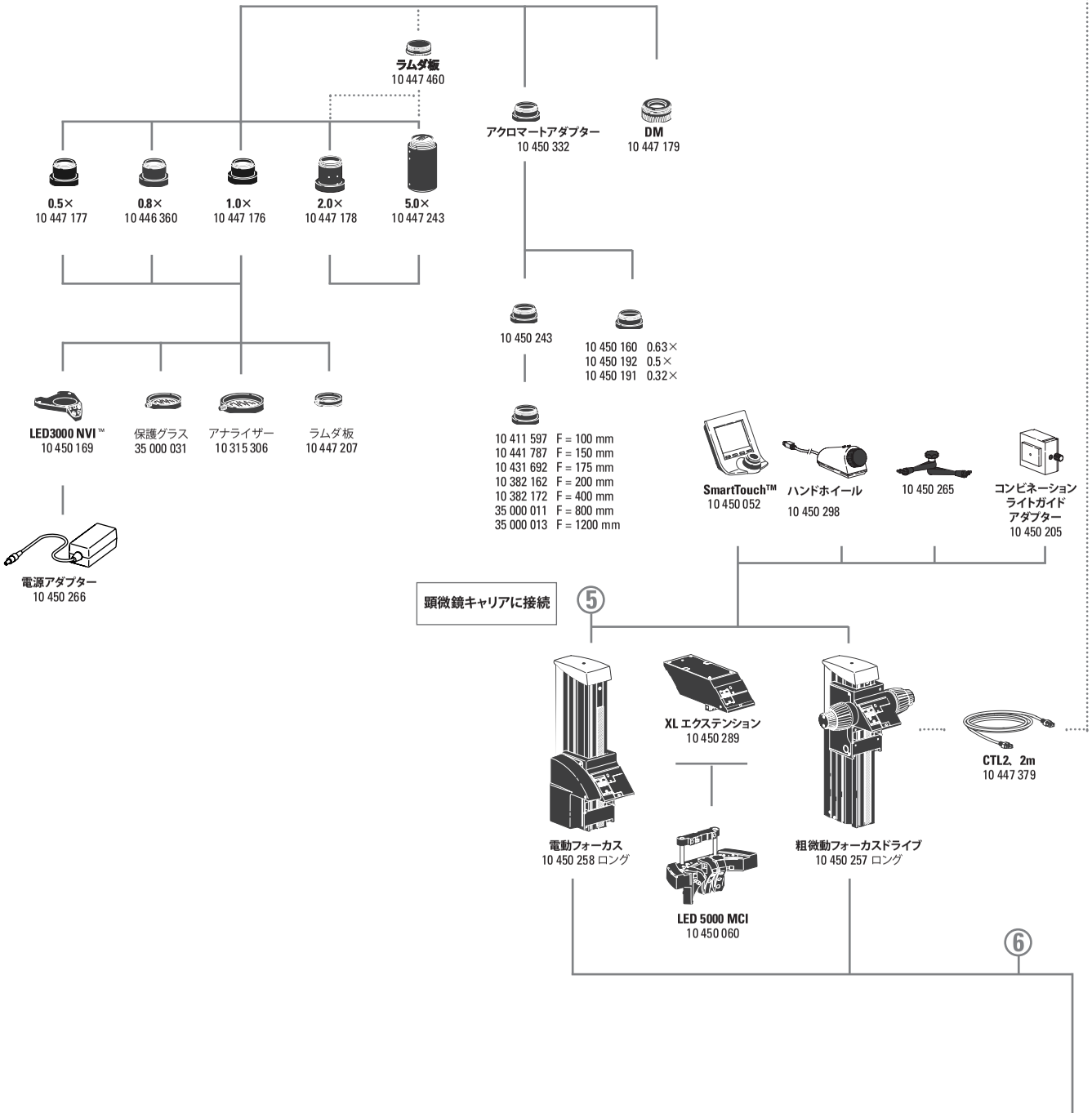

対物レンズおよび光学付属部品

10 447 177 プランアポクロマート対物レンズ 0.5×
10 446 360 プランアポクロマート対物レンズ 0.8×
10 447 176 プランアポクロマート対物レンズ 1×
10 447 178 プランアポクロマート対物レンズ 2×
10 447 243 プランアポクロマート対物レンズ 5×

10 450 332 M シリーズアクロマート対物レンズ用アダプター
10 450 191 アクロマート対物レンズ 0.32×
10 450 192 アクロマート対物レンズ 0.5×
10 450 160 アクロマート対物レンズ 0.63×
10 450 243 LWD アクロマート対物レンズ用アダプター
10 411 597 アクロマート対物レンズ F = 100 mm
10 441 787 アクロマート対物レンズ F = 150 mm
10 431 692 アクロマート対物レンズ F = 175 mm
10 382 162 アクロマート対物レンズ F = 200 mm
10 382 172 アクロマート対物レンズ F = 400 mm
35 000 011 アクロマート対物レンズ F = 800 mm
35 000 013 アクロマート対物レンズ F = 1200 mm

10 447 179 ライカ DM 対物レンズアダプター、ライカ Z6 /ライカ Z16 用

10 450 169 ライカ LED3000 NVI ™ – LED ニアバーチカル照明、外径 58 mm 対物レンズに使用
10 450 060 ライカ LED5000 MCI™（Multi Contrast Illumination）：3 つの調節可能な照明装置アーク、いずれも顕微鏡との完全な統合のための 3 個の LED 付き、LAS（Leica Application Suite）により各モードは完全に再現可能（複数の照明方法の自動切り替えを含む）
10 450 266 ライカ LED3000 / ライカ LED5000 用電源アダプター
35 000 031 プランアポクロマート対物レンズ用保護グラス
10 315 306 アナライザー、回転型（対物レンズ 58 mm 径用）
10 447 207 ラムダ板（∅ 58 mm 用）
10 447 460 ラムダ板、2.0× および 5.0× プランアポクロマート対物レンズ用

フォーカスドライブ

10 450 257 粗微動フォーカスドライブ、620 mm 支柱付き
10 450 258 電動フォーカスシステム、620 mm 支柱付き
10 450 289 XL エクステンション – 大型試料の観察用
10 450 265 LED スポットライト固定用アーム
10 450 205 コンビネーションライトガイドアダプター、フォーカスカラムへの設置用
10 447 379 CTL2 ケーブル、2 m

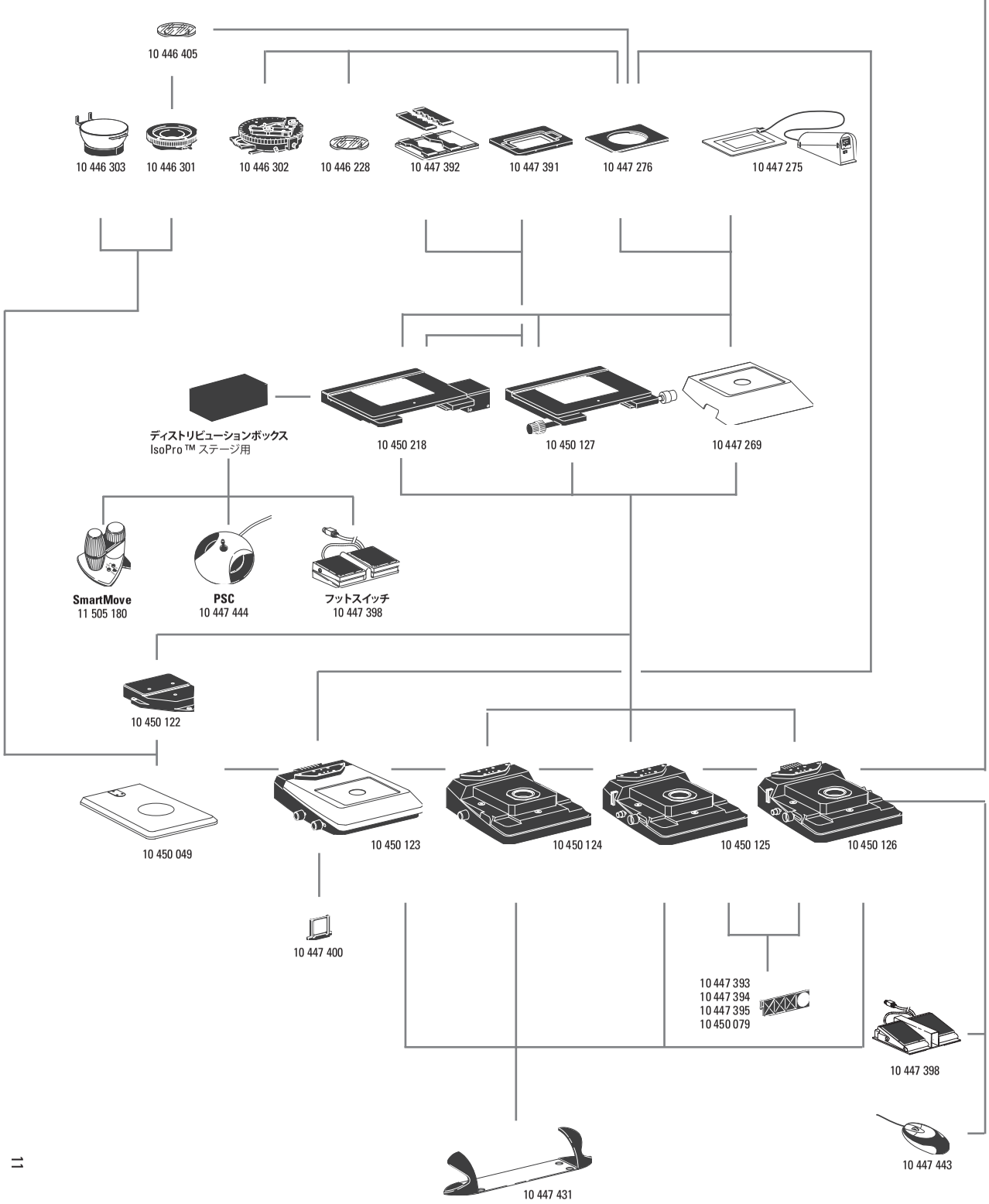

ステージ

10 447 269 標準ステージ、TL BFDF、TL RC™、TL RCI™ 透過光ベース用
10 450 127 ライカ IsoPro™ 手動機械式ステージ、TL BFDF、TL RC™、TL RCI™ 透過光および落射光ベース用（アダプター 10 450 122 付き）
10 450 218 ライカ IsoPro™ 電動機械式ステージ、TL BFDF、TL RC™、TL RCI™ 透過光および落射光ベース用（アダプター 10 450 122 付き）
10 450 122 アダプター、機械式ステージと落射光ベース（10 450 049）の間で使用
10 447 275 ライカ MATS 透過光ベース用サーモプレート、コントロールユニット付き
10 447 276 ユニバーサルアダプター、∅ 120 mm ステージ用
10 447 391 ステージホルダ、160 × 110 mm
10 447 392 ユニバーサルホルダ：ペトリディッシュ、試料スライド用（最大 4 枚）
10 446 301 グライディングステージ、∅ 120 mm
10 446 302 偏光ステージ、∅ 120 mm（ポラライザー、ガラスプレート付）
10 382 130 着脱式機械式ステージ、偏光ステージ用
10 361 719 鋭敏色板、偏光回転ステージ用
10 446 303 カップステージ、∅ 120 mm
10 446 228 ポラライザー付きガラスプレート、∅ 120 mm
10 450 058 黒色 / 白色プレート、TL ベース用
10 450 059 交換ノブ、IsoPro™ 手動 XY ステージ用

透過光および落射光ベース

10 447 342 落射光ベース、中
10 450 049 落射光ベース、大
10 450 123 透過光ベース TL ST
10 450 124 透過光ベース TL BFDF
10 450 125 透過光ベース TL RC™、外部冷光光源用
10 450 126 透過光ベース TL RCI™、内蔵ハロゲン照明付き

フィルター

10 447 400 デイライトフィルター、TL ST ベース用
10 447 394 BG38 フィルター、TL RC™ / TL RCI™ ベース用
10 447 395 UV フィルター、TL RC™ / RCI™ ベース用
10 447 393 ND フィルター（グレーフィルター）、TL RC™ / RCI™ ベース用
10 450 079 デイライトフィルター、TL RCI™ ベース用

操作制御部

10 447 443 ライカ マイクロシステムズの USB マウス、ユーザーによる設定が可能な 5 ボタンマウス、TL RCI™ ベースまたは PC に接続
11 505 180 ライカ SmartMove コントローラー、ライカ IsoPro™ 電動 XY ステージ用
10 447 444 ライカ PSC ジョイスティック、ライカ IsoPro™ 電動 XY ステージ用
10 450 052 SmartTouch™、コントローラー、（タッチスクリーン付き）
10 450 298 フォーカスコントローラー、電動フォーカス用

エルゴノミック付属部品

10 447 431 ライカ ErgoRest（作業時の疲労を軽減するハンドレスト）

ライカ Z6 APO & Z16 APO
ズームシステム、同軸落射照明ハウジングの寸法

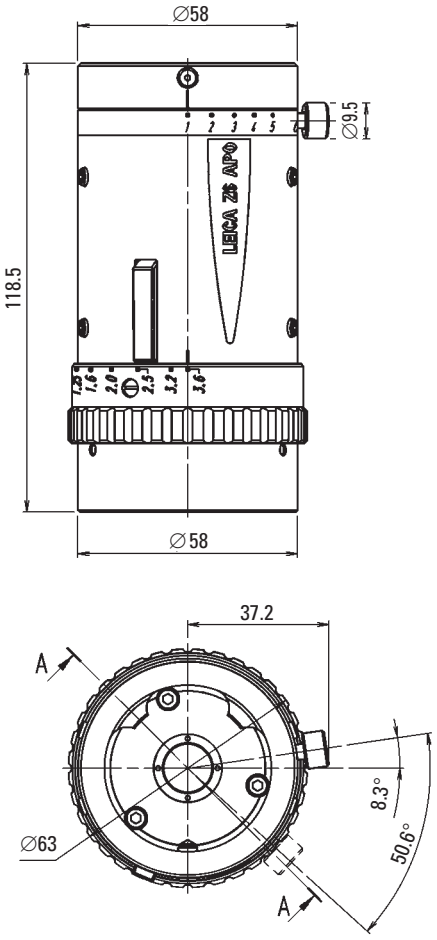

ライカ **Z6 APO**

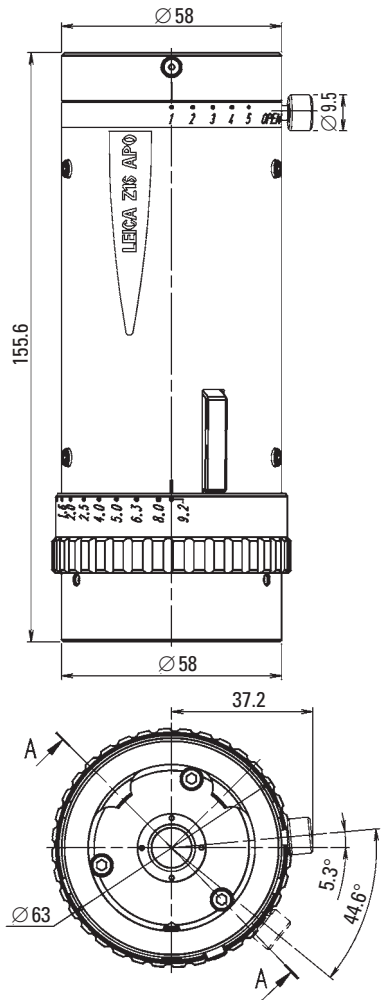

ライカ **Z16 APO**

同軸落射照明ハウジング

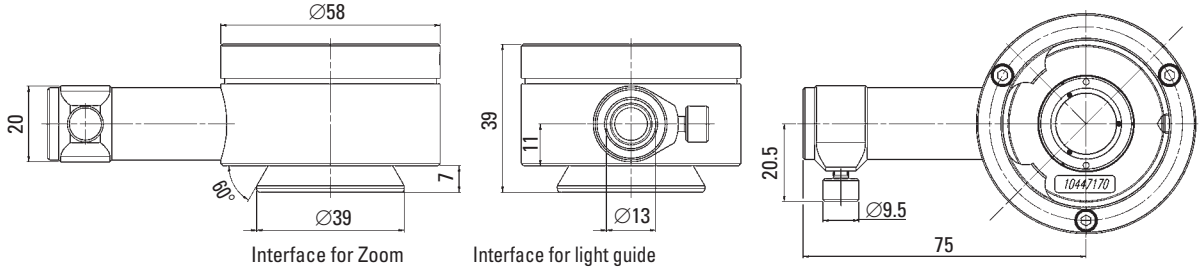

ライカ Z6 APO A & Z16 APO A
ズームシステムの寸法

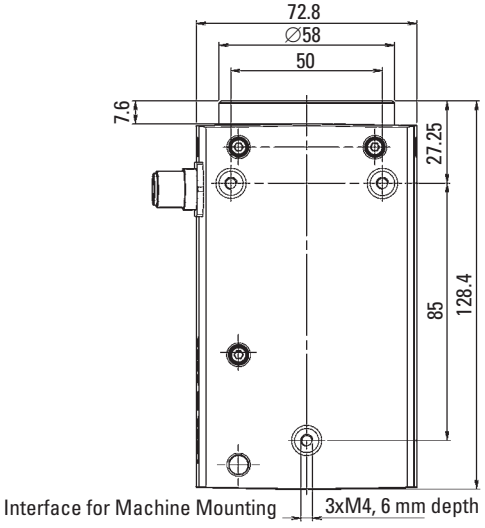

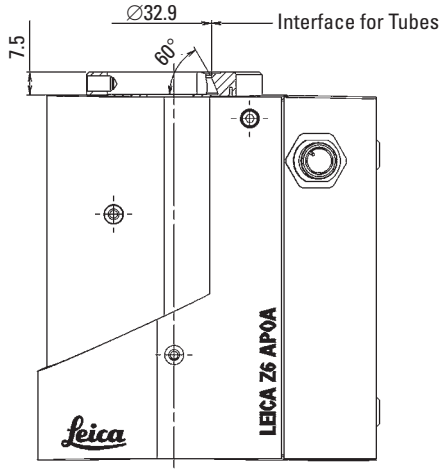

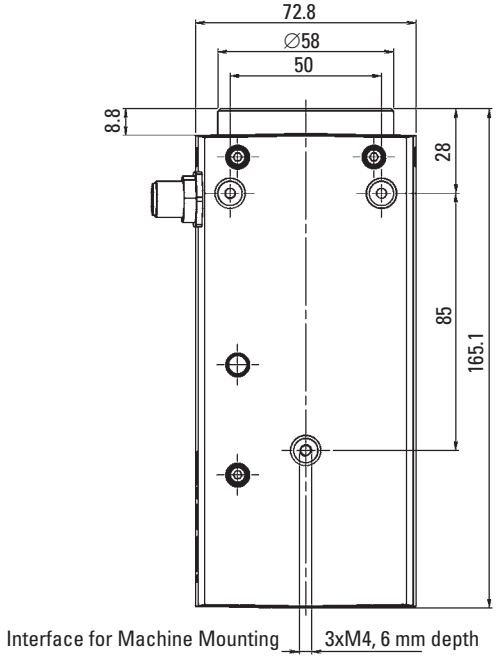

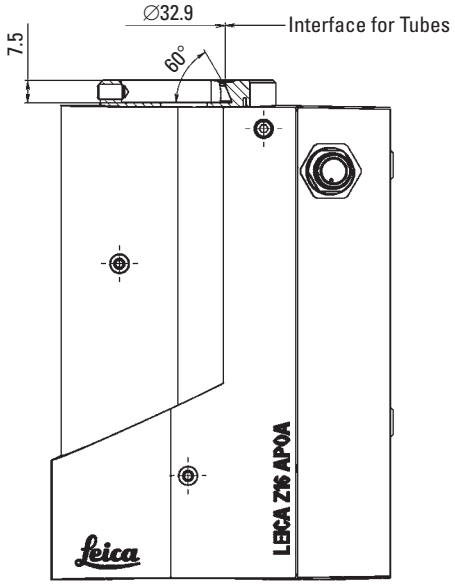

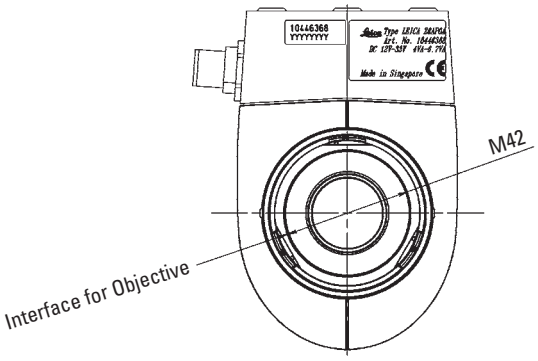

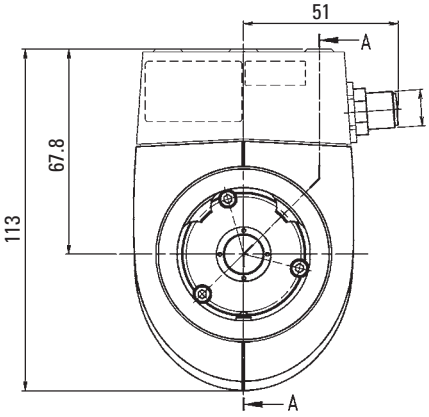

対物レンズ、アダプターの寸法

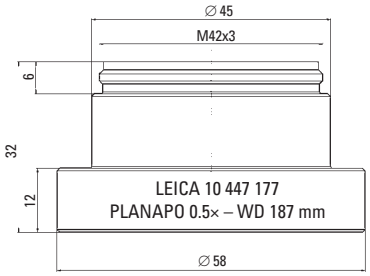

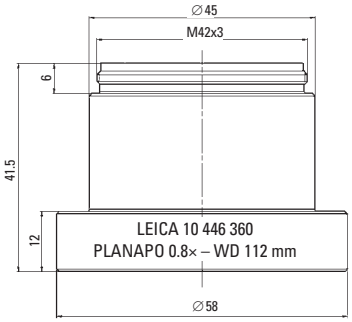

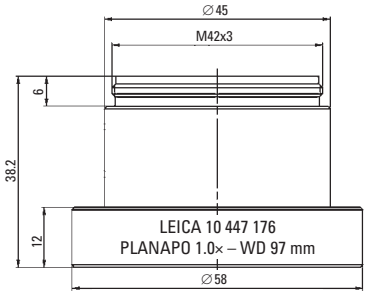

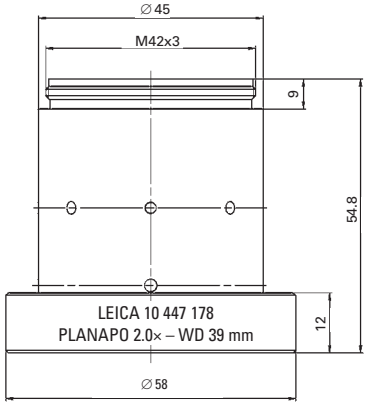

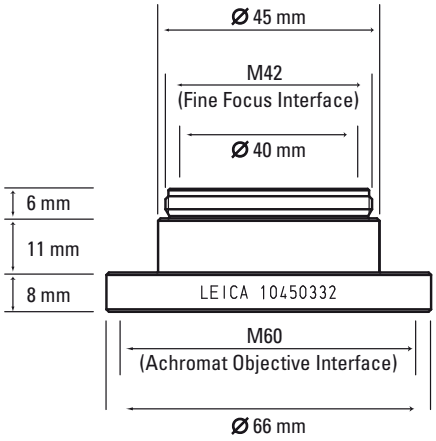

アクロマート対物レンズ用アダプター

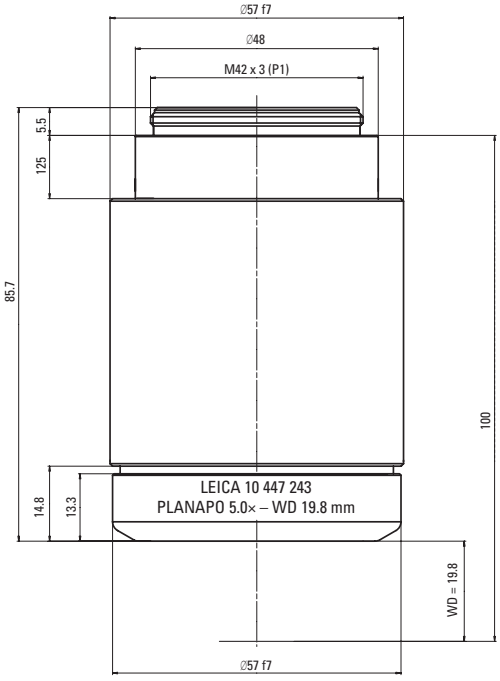

蛍光ブリッジとフォーカスカラム間のアダプター

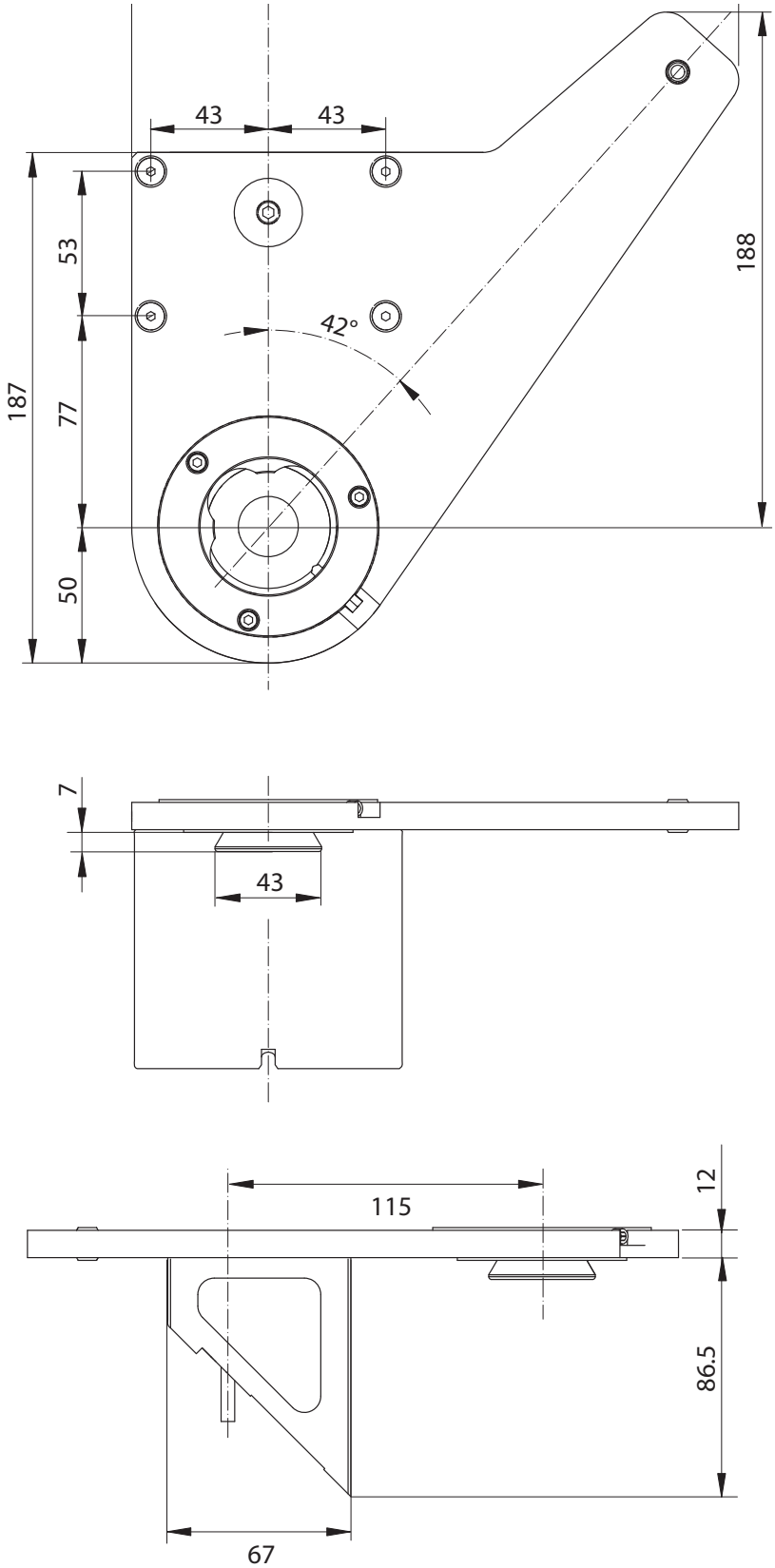

「ユーザーとともに、ユーザーのために」
ライカ マイクロシステムズ

ライカ マイクロシステムズは 4 つのビジネス部門に分かれてグローバルに活動しており、そのいずれでもマーケット リーダーとして位置付けられています。

• Life Science Division
（ライフ サイエンス部門）

ライカ マイクロシステムズのライフ サイエンス部門は微小構造の視覚化、測定、分析のための技術的な専門知識と最高度の技術革新力により、科学界のイメージングに対するニーズに応えています。ライカ マイクロシステムズの研究アプリケーションに関する豊富な知識が、科学の最先端をリードする私たちのお客様をサポートします。

• Industry Division
（インダストリー部門）

ライカ マイクロシステムズのインダストリー部門は、最高度の品質と結果を求めるお客様をサポートしています。微小構造の観察、測定や分析に最も適した革新的なイメージング システムは、工業分野のルーチン作業や研究だけでなく、工業材料、品質管理、法医学や教育といった各分野のアプリケーションのソリューションとなっています。

• Biosystems Division
（バイオシステムズ部門）

ライカ マイクロシステムズのバイオシステムズ部門は組織病理学ラボや研究者に、最高度の品質で広範にわたる製品ポートフォリオを提供しています。患者向けから病理学者向けのものまで、病理学上のあらゆる作業ステップに適した理想的な製品がこのポートフォリオに含まれており、ラボ全体の生産性を高めるワークフロー ソリューションが可能です。Novocastra ™ 試薬の使用と革新的なオートメーション化が特色の病理システム一式を擁すライカ マイクロシステムズは、作業プロセスの迅速化、信頼性の高い診断機能、そしてお客様との緊密な協働を通じて、患者により良いケアが提供されるようサポートしています。

• Medical Division
（メディカル部門）

ライカ マイクロシステムズのメディカル部門は手術を行う医師と患者の治療をサポートするだけでなく、最高度の品質をもつ、最も革新的な手術用顕微鏡技術で現在および将来のニーズに応えています。

「ユーザーとともに、ユーザーのために」は 1907 年にエルンスト・ライツが残した言葉です。この言葉は、革新の推進役であるライカ マイクロシステムズとお客様との緊密な協働を表したものです。この伝統に応えていくために、私たちは、Pioneering（パイオニア精神）、High-end Quality（最高度の品質）、Team Spirit（チーム精神）、Dedication to Science（科学に対する情熱）、そして Continuous Improvement（継続的な改善）という 5 つのバリューを掲げることにしました。私たちにとってこれらのバリューを日々に活かすことこそが、『**Living up to Life**』なのです。

製造販売

ライカ マイクロシステムズ株式会社

http://www.leica-microsystems.co.jp
Email : marketing@leica-microsystems.co.jp
医療機器製造販売業 許可番号 第 13B3X00324 号

本　社
〒108-0072
東京都港区白金 1-27-6 白金高輪ステーションビル 6F
Tel.03-5421-2803

大　阪
〒531-0072
大阪市北区豊崎 5-4-9 商業第 2 ビル 10F
Tel.06-6374-9771

名古屋
〒460-0003
名古屋市中区錦 2-15-20 三永伏見ビル 2F
Tel.052-222-3939

福　岡
〒812-0025
福岡市博多区店屋町 8-30 博多フコク生命ビル 12F
Tel.092-282-9771

www.leica-microsystems.com

Leica
MICROSYSTEMS

10LSZ10020JP • © Leica Microsystems (Switzerland) Ltd • CH-9435 Heerbrugg, 2010 • Printed in Switzerland – IX.2010 – RDV – 図版、説明、および技術データは拘束力のあるものではなく、予告なく変更される場合があります。