Living up to Life

Leica
MICROSYSTEMS

医疗显微镜部门

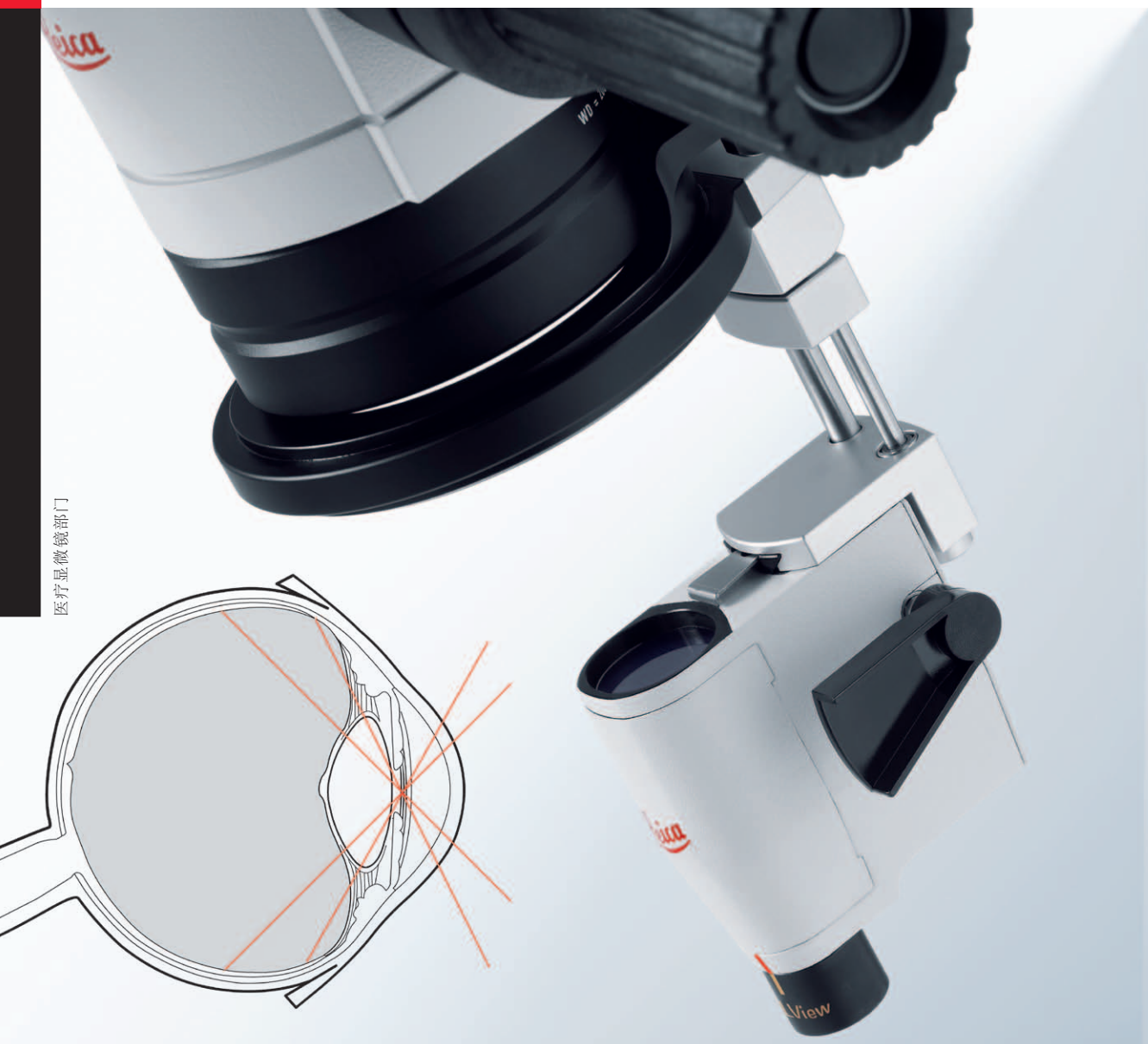

Leica RUV800

视网膜正像观察镜

1

2

3

4

手术中图　　镜下图

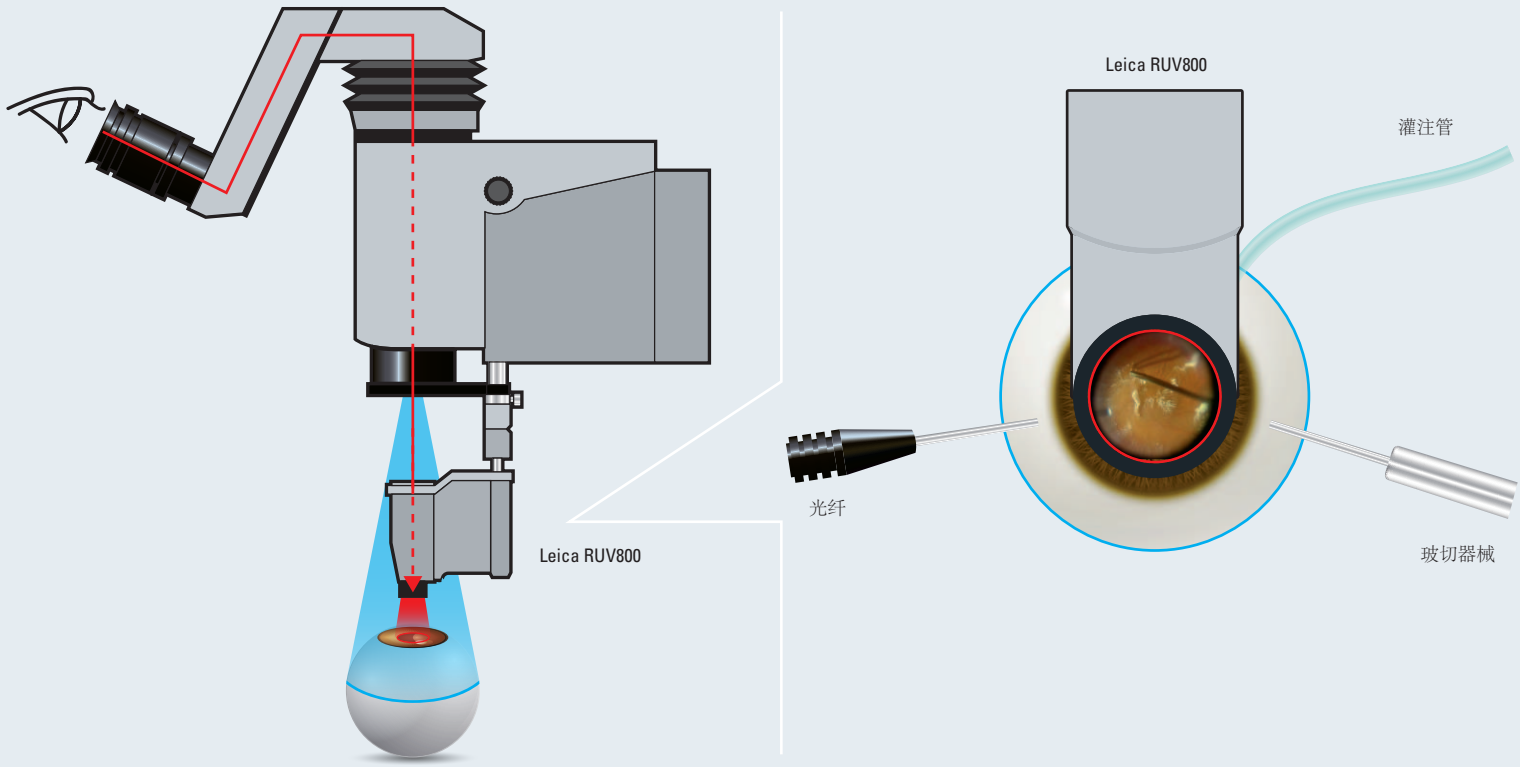

5

徕卡视网膜正像观察镜

实现简单、便捷、高品质的视网膜观察

始终得到正像眼底图像

Leica RUV800 视网膜正像观察镜与 Leica 眼科显微镜共同使用。Leica RUV800 整合内置倒像镜，为主刀医生、助手和摄像头提供完全相同的视网膜正置图像，从而使手术更便捷、更安全。

易于准备和使用

由于 Leica RUV800 始终安装在显微镜上，因此为手术室工作人员节省了准备下一次手术的时间。只有广角镜、对焦杆和硅胶套需要灭菌。此外，AgProtect™ 纳米银离子涂层大大降低了 Leica RUV800 带有细菌的可能性。

便于观察

只需将 RUV800 放置于光路中，即可呈现出清晰、高品质的正像视网膜图像。

人体工效学设计实现舒适操作

Leica RUV800 采用内置倒像镜意味着显微镜上不会再增加额外的高度，从而提高了人机工效学和手术舒适度。

眼前节/眼后节手术均易于使用

常规的视网膜观察系统在显微镜目镜中内置倒像镜，不仅增加了高度，因为倒像镜始终在目镜的光路中，即使不需使用视网膜观察系统时，也会降低分辨率和亮度。而 Leica RUV800 的革命性进步是：不使用 RUV800 时，完全不会因为倒像镜导致分辨率和亮度降低！

经济适用

使用常规系统时，主刀医生和助手分别需要一个倒像镜来得到视网膜的正置图像。而 Leica RUV800 的内置倒像镜意味着主刀医生或助手都不再需要额外的倒像镜。

1 双侧手动对焦
2 Leica RUV800 视网膜正像观察镜
3 XLView 广角镜和 90D 广角镜 (选装)
4 操作方便，可 360° 旋转
5 内置倒像镜，主刀、助手、摄像始终得到正像眼底图像

www.leica-microsystems.com

Leica MICROSYSTEMS

LEICA RUV800 技术数据

型号/工作距离	Leica RUV800 WD175：工作距离 = 175 mm
	Leica RUV800 WD200：工作距离 = 200 mm
前置广角镜	XLView 广角镜，132 屈光度，实现约 124° 视角
	90D 广角镜 (选件)，90 屈光度，实现约 90° 视角
灭菌性	可高压灭菌的组件：灭菌硅胶盖、对焦杆、前置广角镜
表面镀层	AgProtect™ 抗菌纳米银离子涂层
兼容性	眼科显微镜 Leica M800 系列 和 Leica M620
标准 CE	医疗器械欧盟指令 93/42/EEC 及修订部分。分类：I 类，符合该指令附录 IX 和规则 1。徕卡显微系统 (瑞士) 有限公司的医疗显微镜部门在质量管理、质量保证和环境管理方面均已通过国际标准 ISO 9001、ISO 13485 和 ISO 14001 认证。

徕卡显微系统有限公司 —— 具有强大全球客户服务网络的国际性公司：

美国 · Buffalo Grove/Illinois	+1	800 248 0123	+1	847 405 0164
加拿大 · Concord/Ontario	+1	800 248 0123	+1	847 405 0164
澳大利亚 · North Ryde/NSW	+61	2 8870 3500	+61	2 9878 1055
奥地利 · Vienna	+43	1 486 80 50 0	+43	1 486 80 50 30
比利时 · Groot Bijgaarden	+32	2 790 98 50	+32	2 790 98 68
丹麦 · Ballerup	+45	4454 0101	+45	4454 0111
法国 · Nanterre Cedex	+33	811 000 664	+33	1 56 05 23 23
德国 · Wetzlar	+49	64 41 29 40 00	+49	64 41 29 41 55
意大利 · Milan	+39	02 574 861	+39	02 574 03392
荷兰 · Rijswijk	+31	70 4132 100	+31	70 4132 109
葡萄牙 · Lisbon	+351	21 388 9112	+351	21 385 4668
西班牙 · Barcelona	+34	900 210 992	+34	93 494 95 40
瑞典 · Kista	+46	8 625 45 45	+46	8 625 45 10
瑞士 · Heerbrugg	+41	71 726 34 34	+41	71 726 34 44
英国 · Milton Keynes	+44	800 298 2344	+44	1908 246 312
中国 · Hong Kong	+852	2 564 6699	+852	2 564 4163
· Shanghai	+86	21 6387 6606	+86	21 6387 6698
日本 · Tokyo	+81	3 5421 2800	+81	3 5421 2896
韩国 · Seoul	+82	2 514 65 43	+82	2 514 65 48
新加坡	+65	6779 7823	+65	6773 0628

“与用户合作，使用户受益”的通力协作精神始终是徕卡显微系统有限公司创新力量的根本所在。在此基础上，我们建立了五项企业价值观：Pioneering (先锋精神)、High-end Quality (高端品质)、Team Spirit (团队精神)、Dedication to Science (献身科学)、以及 Continuous Improvement (持续改善)。

医疗显微镜部门

一台出色的手术显微镜能为主刀医生带来什么？
清晰、鲜明的图像和模块化系统，满足主刀医生和手术室工作人员的需求。

造福用户的创新成果

从 20 世纪 80 年代首台具有宽场光学技术的手术显微镜到首台具有水平光学技术和 LED 照明的显微镜，徕卡显微系统有限公司已在手术显微镜的开发领域占据了前沿创新地位。

HD 摄像、荧光和视网膜视图系统也展示着徕卡团队不断创新的精神。我们坚持致力于为主刀医生提供先进的技术，提高产品性能、手术舒适性和患者治愈性。

10 M1 230 0cn/- • © Leica Microsystems (Schweiz) AG • CH-9435 Heerbrugg, 2011 • 瑞士印刷 – XII.2011 – RDV – 插图、说明和技术数据仅供参考，如有变更，恕不另行通知。
LEICA 和徕卡标志是 Leica Microsystems IR GmbH 的注册商标。