Living up to Life

Leica
MICROSYSTEMS

MEDICAL DIVISION

# Leica RUV800

**Manuel d'installation et d'utilisation**

10 743 305 – Version 02

Nous vous remercions d'avoir opté pour le Leica RUV800.

Lors du développement de nos systèmes, nous avons privilégié une utilisation simple et intuitive. Prenez toutefois le temps de lire ce mode d'emploi afin de connaître les avantages offerts par votre Leica RUV800 et de l'utiliser de façon optimale.

Vous trouverez de précieuses informations sur les produits et prestations de Leica Microsystems ainsi que l'adresse du représentant le plus proche de chez vous sur notre site web :

www.leica-microsystems.com

Nous vous remercions de nous témoigner votre confiance en achetant nos produits et espérons que vous prendrez beaucoup de plaisir à utiliser votre nouveau Leica RUV800 de Leica Microsystems.

Leica Microsystems (Schweiz) AG
Medical Division
Max Schmidheiny-Straße 201
CH-9435 Heerbrugg

Tél. : +41 71 726 3333
Fax : +41 71 726 3334

# TABLE DES MATIÈRES


1 INTRODUCTION

1.1 Principe de base . . . . . 4
1.2 Utilisation conforme aux prescriptions . . . . . 4
1.3 Symboles et étiquettes . . . . . 4
1.4 Symboles utilisés dans ce mode d'emploi . . . . . 5
1.5 Outil requis . . . . . 5
1.6 Mise au rebut . . . . . 5
1.7 Identification du produit . . . . . 5

2 REMARQUES IMPORTANTES

2.1 Consignes de sécurité . . . . . 6
2.2 Remarques importantes destinées à l'utilisateur . . . . . 6
2.3 À propos du présent mode d'emploi . . . . . 6

3 CONTENU DE LA LIVRAISON

3.1 Contenu de la livraison . . . . . 7

4 MONTAGE AVANT L'OPÉRATION

4.1 Consignes de sécurité importantes . . . . . 8
4.2 Contrôle de la suspension . . . . . 9
4.3 Installation . . . . . 10

5 MANIPULATION PENDANT L'OPÉRATION

5.1 Insertion et mise au point du Leica RUV800 . . . . . 11
5.2 Extraction du Leica RUV800 . . . . . 12

6 DÉMONTAGE, STOCKAGE ET TRANSPORT

6.1 Démontage et stockage . . . . . 13
6.2 Transport . . . . . 13

7 STÉRILISATION ET NETTOYAGE

7.1 Nettoyage et désinfection des composants non stérilisables . . . . . 14
7.2 Remarques relatives au retraitement des composants stérilisables . . . . . 15
7.3 Retraitement des composants stérilisables . . . . . 16
7.3 Retraitement des composants stérilisables (suite) . . . . . 17

8 DIMENSIONS ET CARACTÉRISTIQUES TECHNIQUES

8.1 Dimensions Leica RUV800 WD175 . . . . . 18
8.2 Dimensions Leica RUV800 WD200 . . . . . 19
8.3 Caractéristiques techniques . . . . . 20
8.4 Normes satisfaites . . . . . 20

9 PANNES ET MAINTENANCE

9.1 Dépannage . . . . . 21
9.2 Maintenance . . . . . 21

# 1 INTRODUCTION

## 1.1 PRINCIPE DE BASE

Lisez ce mode d'emploi avec attention avant le montage et la mise en service. Conservez le mode d'emploi à proximité de l'appareil.

## 1.2 UTILISATION CONFORME AUX PRESCRIPTIONS

Le Leica RUV800 fait partie intégrante d'un système microscopique. Il permet de procéder à une observation du fond de l'oeil du patient avec un microscope opératoire. Il est destiné …

- à être utilisé dans les hôpitaux, cliniques et cabinets médicaux.
- à être utilisé dans l'environnement du patient.

Les conditions d'installation et d'utilisation doivent correspondre aux applications chirurgicales :

- faibles vibrations
- traitement minutieux
- environnement propre
- Utilisation avec housse stérile, éléments de commande stériles et lentille ophtalmoscopique stérile

La personne responsable doit veiller à ce que seul le personnel qualifié ayant reçu des instructions et étant familiarisé avec les fonctions spéciales du microscope opératoire et du module porteur manipule l'instrument. Elle doit veiller à ce que le nettoyage, la stérilisation, la désinfection ainsi que les modifications apportées à l'instrument soient effectuées conformément aux indications du mode d'emploi.

La personne responsable doit veiller à ce que le système microscopique raccordé réponde aux exigences. En particulier, les courants de fuite du système microscopique doivent satisfaire aux exigences de la norme CEI/EN 60601-1, car le Leica RUV800 est suspendu sans isolation au microscope opératoire.

## 1.3 SYMBOLES ET ÉTIQUETTES

| | |
|---|---|
| TYPE XXXXXXXX<br>SN DDMMYYXXX<br>WD175<br>COO: Switzerland<br><br>TYPE XXXXXXXX<br>SN DDMMYYXXX<br>WD200<br>COO: Switzerland | Plaque signalétique indiquant le numéro de série et la distance de travail (dist.de travail). |
| go.leica-ms.com/ifu | Étiquette obligatoire - lire le mode d'emploi attentivement avant d'utiliser le produit.<br>Adresse Web de la version électronique du mode d'emploi. |
| MD | Dispositif médical |
| Leica Microsystems (Schweiz) AG<br>Max Schmidheiny-Str. 201 - CH-9435 Heerbrugg - Switzerland<br>EC REP Leica Microsystems CMS GmbH<br>Ernst-Leitz-Strasse 17-37<br>35578 Wetzlar, Germany<br>YYYY-MM-DD<br>RUV 800 WD 175<br>REF yyyyyyyy<br>TYPE - rrrrrrrr<br>SN DDMMYYXXX<br>MD<br>Rx only IP 20<br>Country of origin: Switzerland | Plaque signalétique<br>Fabricant |
| Leica Microsystems (Schweiz) AG<br>Max Schmidheiny-Str. 201 - CH-9435 Heerbrugg - Switzerland<br>EC REP Leica Microsystems CMS GmbH<br>Ernst-Leitz-Strasse 17-37<br>35578 Wetzlar, Germany<br>YYYY-MM-DD<br>RUV 800 WD 200<br>REF yyyyyyyy<br>TYPE - rrrrrrrr<br>SN DDMMYYXXX<br>MD<br>Rx only IP 20<br>Country of origin: Switzerland | |
| (01) 07630003581034<br>(11) 201007<br>(21) 07102000004 | Étiquette UDI - code Data Matrix GS1<br>(01) - identificateur de dispositif (ID)<br>Identificateurs de produits (IP)<br>(11) - Date de fabrication<br>(21) - Numéro de série |
| | Fabricant |
| | Date de fabrication |
| REF | Numéro de catalogue |
| SN | Numéro de série |
| CE | Marquage CE |

## 1.4 SYMBOLES UTILISÉS DANS CE MODE D'EMPLOI

**AVERTISSEMENT**

Peut entraîner de graves blessures corporelles ou la mort.

**REMARQUE**

Peut entraîner des dommages matériels.

Ce mode d'emploi contient des instructions d'utilisation, mais aussi des consignes de sécurité importantes (voir le chapitre "Consignes de sécurité").

**INFO**

Informations utiles ou importantes non liées à la sécurité.

## 1.5 OUTIL REQUIS

Aucun outil n'est requis pour le montage du Leica RUV800.

## 1.6 MISE AU REBUT

Le produit doit être éliminé conformément aux lois nationales en vigueur.
Il convient de faire appel à des entreprises d'élimination appropriées. L'emballage de l'appareil est envoyé au recyclage des substances valorisables.

## 1.7 IDENTIFICATION DU PRODUIT

La désignation du modèle et le numéro de série de votre produit figurent sur la plaque signalétique apposée sur le Leica RUV800 (voir section 1.3). Transcrivez ces indications à la ligne ci-dessous et mentionnez-les si vous avez des questions à notre représentation ou à notre service après-vente.

Type : Numéro de série :

## 2.1 CONSIGNES DE SÉCURITÉ

- Pour la sécurité des patients, des utilisateurs et des personnes tierces, le système microscopique doit impérativement être utilisé conformément aux modes d'emploi en vigueur. En font partie aussi bien le présent mode d'emploi du Leica RUV800 que les manuels relatifs au microscope opératoire.
- Le système microscopique est uniquement destiné à un usage conforme aux prescriptions, tel que décrit dans les modes d'emploi en vigueur.
- Conservez toujours le mode d'emploi dans un endroit facilement accessible en vue d'une utilisation ultérieure.
- Signalez sans tarder à votre représentant Leica les défauts risquant de porter préjudice à la sécurité des personnes.
- N'utilisez que des accessoires d'origine de Leica Microsystems ou des accessoires ayant été expressément autorisés par Leica Microsystems. Pour la réparation, seules des pièces d'origine de Leica Microsystems peuvent être utilisées.
- Leica Microsystems décline toute responsabilité si le Leica RUV800 est modifié, réparé ou entretenu par des personnes non autorisées ou s'il est manipulé de manière non conforme.
- Il ne faut pas stériliser le bloc de prisme. Tout liquide pénétrant dans le bloc de prisme aura pour effet d'endommager l'instrument.
- Le fabricant doit être contacté au moins une fois par an pour l'application des éventuelles connaissances acquises ayant trait à la sécurité.
- Assurez-vous que seuls des utilisateurs qualifiés travaillent avec le Leica RUV800.

## 2.2 REMARQUES IMPORTANTES DESTINÉES À L'UTILISATEUR

**⚠ AVERTISSEMENT**

Respectez impérativement les consignes de montage et d'utilisation.
Le non-respect de ces consignes risque d'entraîner des blessures !

- Évitez toute sollicitation mécanique extrême du Leica RUV800.
- Veillez à ce que le microscope opératoire Leica soit équilibré.
- La capacité maximale du module porteur ne doit en aucun cas être dépassée.
- Pour l'installation du microscope opératoire Leica, n'utilisez que l'adaptateur de Leica Microsystems.
- Avant chaque utilisation, vérifiez que les connexions mécaniques sont toutes correctement positionnées et en parfait état.
- Ne commencez aucune opération en cas de défaut technique ou si un défaut technique est soupçonné.
- N'apportez pas de modifications à cet appareil.

## 2.3 À PROPOS DU PRÉSENT MODE D'EMPLOI

- Le contenu du présent mode d'emploi est protégé par droits d'auteur. Sauf autorisation préalable écrite de Leica Microsystems (Schweiz) AG, Medical Division, la traduction en est interdite.
- Du fait des activités permanentes menées dans le cadre de la recherche et du développement, les illustrations et représentations peuvent présenter des différences par rapport à l'instrument livré.

## 3.1 CONTENU DE LA LIVRAISON

1 *Coffret de transport*
2 *Housses stérilisables (3×)*
3 *Adaptateur*
4 *bloc de prisme*
5 *Suspension*
6 *Lentille ophtalmoscopique*
7 *Levier de mise au point (6×)*

Mode d'emploi imprimé

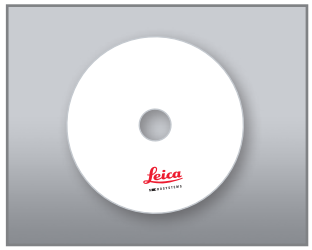

CD avec mode d'emploi en plusieurs langues (PDF)

# 4 MONTAGE AVANT L'OPÉRATION

## 4.1 CONSIGNES DE SÉCURITÉ IMPORTANTES

**⚠ AVERTISSEMENT**

Vérifiez les points suivants avant chaque opération ! Le non-respect de ces consignes risque d'entraîner des blessures chez les patients !

**Risque pour les personnes en cas d'utilisation non conforme :**

- Suivez le mode d'emploi.
- Évitez toute sollicitation mécanique extrême du Leica RUV800.
- Utilisez le Leica RUV800 uniquement avec un microscope opératoire adapté à l'ophtalmologie.

**Risque pour les personnes en cas d'installation non conforme :**

- La capacité maximale du module porteur ne doit en aucun cas être dépassée.
- Installez le Leica RUV800 sur le microscope opératoire uniquement en combinaison avec l'adaptateur original Leica correspondant.

**Risque pour les personnes en cas d'appareil défectueux :**

- Avant chaque utilisation, vérifiez que toutes les connexions mécaniques sont correctement positionnées et en parfait état.
- Ne commencez aucune opération en cas de défaut technique ou si un défaut technique est soupçonné.

**Risque pour le patient suite à une infection ou une contamination résultant d'une utilisation non stérile :**

- Stérilisez les éléments de commande stérilisables avant usage (voir section 7.3).
- Avant chaque opération, équipez le Leica RUV800 avec les éléments de commande stériles correspondants.
- Les surfaces extérieures des éléments de commande stériles ne doivent être manipulées que par des personnes stériles.

**Risque pour les personnes en cas de chute de composants :**

- Vérifiez que tous les composants sont fermement raccordés les uns aux autres ou au microscope opératoire.

**Risque pour les personnes en cas de montage non conforme :**

- Vérifiez que la distance de travail utilisée de l'objectif (175 mm ou 200 mm) correspond à la longueur de la suspension. Pour ce faire, contrôlez le repère imprimé sur la suspension et sur l'objectif.
- Vérifiez que les connexions mécaniques sont toutes correctement positionnées et en parfait état.
- Veillez à ce que le microscope opératoire soit équilibré.
- Veillez à ce que le Leica RUV800 en position de travail dévie légèrement vers le haut du fait de sa suspension à ressort, afin qu'un contact inopiné de l'œil n'affecte pas celui-ci.
- Veillez à ce que le Leica RUV800 soit équipé d'une housse stérile et d'éléments de commande stériles.

## 4.2 CONTRÔLE DE LA SUSPENSION

**⚠ AVERTISSEMENT**

Avant chaque opération, vérifiez si la longueur de la suspension est adaptée à la distance de travail utilisée de l'objectif. Le non-respect de ces consignes risque d'entraîner des blessures chez les patients !

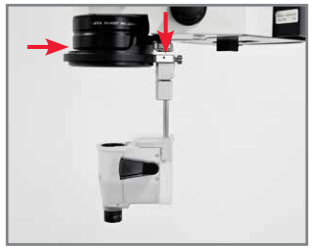

Distance de travail WD200 : La désignation WD de l'objectif doit correspondre à l'inscription laser figurant sur la suspension.

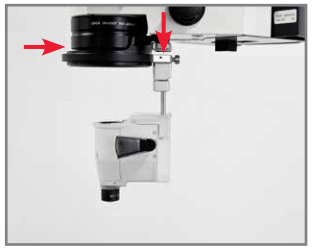

Distance de travail WD175 : La désignation WD de l'objectif doit correspondre à l'inscription laser figurant sur la suspension.

| Possibilités d'utilisation sur le microscope opératoire Leica | |
|---|---|
| Leica M844 / Leica M820 / Leica M822 | Kit standard |
| Leica M620 | avec adaptateur supplémentaire |

## 4.3 INSTALLATION

Fixez l'adaptateur au moyen des deux vis sur les filetages avant.

Positionnez la suspension sur les deux ergots.

Serrez la vis sur la suspension.

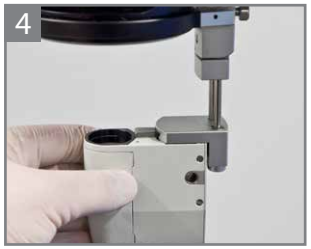


Glissez le bloc de prisme dans le support de la suspension de sorte qu'il s'encliquète.

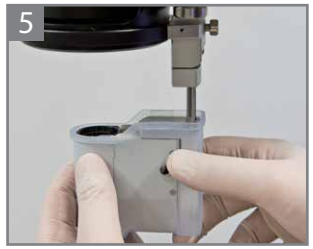


Recouvrez le Leica RUV800 avec la housse stérilisable.

Pressez avec précaution le bas de la fermeture à baïonnette de la loupe contre le Leica RUV800, puis fixez celle-ci en la tournant brièvement dans le sens inverse des aiguilles d'une montre.

**INFO**

Une fois le bloc du prisme encliqueté, la ligne laser de la loupe et la ligne imprimée (rouge) du bloc du prisme sont colinéaires.

Introduisez le levier de mise au point dans l'ouverture sur le côté de sorte qu'il s'encliquète de façon audible. Vous pouvez installer le levier de mise au point à gauche, à droite ou des deux côtés du bloc de prisme.

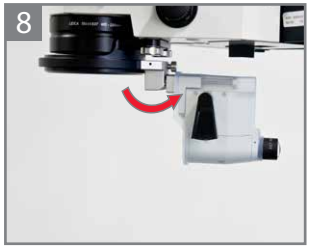


Rabattez le Leica RUV800 vers le haut.

**AVERTISSEMENT**

Vérifiez que la loupe et le levier de mise au point sont bien en place. La chute d'un de ces éléments pendant l'opération risque d'entraîner de graves blessures !

## 5.1 INSERTION ET MISE AU POINT DU LEICA RUV800

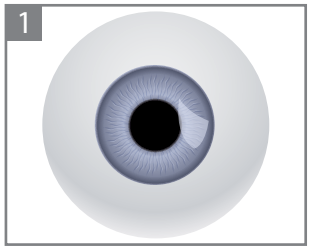


Effectuez la mise au point sur l'iris du patient avec un grossissement faible.

**⚠ AVERTISSEMENT**

Lors de l'insertion et de l'abaissement, tenez toujours fermement le bloc de prisme dans la main et veillez à ce qu'il n'entre pas en contact avec l'oeil du patient.

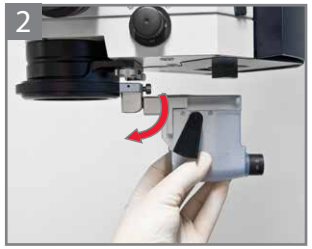


Pivotez le bloc de prisme vers l'avant.

Tenez le bloc de prisme fermement tout en abaissant le Leica RUV800 avec précaution.

Regardez à travers les deux oculaires, puis passez au grossissement maximal. Utilisez le levier de mise au point sur le bloc de prisme pour la mise au point fine.

Tournez le Leica RUV800 dans la position souhaitée.

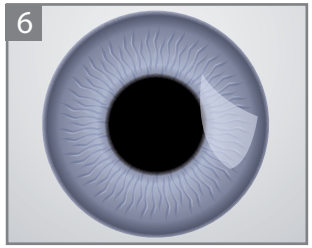


Réglez le grossissement souhaité sur le microscope opératoire.

## 5.2 EXTRACTION DU LEICA RUV800

**⚠ AVERTISSEMENT**

Lors du soulèvement et de l'extraction, tenez toujours fermement le bloc de prisme dans la main et veillez à ce qu'il n'entre pas en contact avec l'oeil du patient.

Tenez le bloc de prisme dans la main et poussez le vers le haut jusqu'à la butée.

Pivotez le bloc de prisme jusqu'à la butée vers l'arrière.

# 6 DÉMONTAGE, STOCKAGE ET TRANSPORT

## 6.1 DÉMONTAGE ET STOCKAGE

**⚠ AVERTISSEMENT**

Ne démontez jamais le Leica RUV800 quand un patient se trouve sous le microscope opératoire. La chute de pièces risque d'entraîner des blessures graves.

Poussez le clip de la suspension vers le bas et sortez le Leica RUV800 du support.

Pour démonter le Leica RUV800, procédez dans l'ordre inverse au montage (voir section 4).

Conservez le bloc de prisme dans l'étui de protection fourni afin de le protéger des poussières et salissures.

## 6.2 TRANSPORT

Le Leica RUV800 doit uniquement être transporté dans le coffret fourni.

## 7.1 NETTOYAGE ET DÉSINFECTION DES COMPOSANTS NON STÉRILISABLES

**REMARQUE**

Le préparateur est responsable des résultats obtenus en retraitant le produit avec l'équipement, les matériaux et le personnel effectivement utilisés dans l'équipement de retraitement. À cet effet, il est généralement nécessaire de procéder à une validation et à un contrôle de routine du processus. De même, tout écart du préparateur par rapport aux instructions mises à sa disposition doit être soigneusement évalué quant aux conséquences et éventuels effets défavorables.

**REMARQUE**

Les produits de nettoyage contenant des substances alcalines endommagent l'aluminium anodisé. Pour le nettoyage des éléments non stérilisables, n'utilisez que des produits de nettoyage et désinfectants au pH neutre, adaptés aux surfaces en verre, en aluminium, en plastique et laquées.

**REMARQUE**

Il faut toujours veiller à ce qu'aucun liquide ne pénètre dans le bloc de prisme. Ceci a pour effet d'endommager l'instrument. Afin d'éviter tout dommage, nettoyez les surfaces en verre avec précaution. N'utilisez pas de produits abrasifs ni de matériaux à récurer.

| **Nettoyage et désinfection du bloc de prisme** | |
|---|---|
| **Champ d'application** | Nettoyage et désinfection de la surface extérieure du bloc de prisme |
| **Nettoyage-essuyage manuel** | Utilisez un produit de nettoyage médical au pH neutre ayant été contrôlé conformément aux dispositions et directives légales en vigueur dans le pays en matière d'hygiène. |
| **Essuyage désinfectant** | Utilisez un produit désinfectant médical sans aldéhyde ayant été contrôlé conformément aux dispositions et directives légales en vigueur dans le pays en matière d'hygiène. |
| **Maintenance, contrôle et vérification** | • Vous devez vérifier, avant et après chaque préparation, qu'aucun article ne présente de dommage mécanique.<br>Remplacez les composants endommagés.<br>• Une fois les travaux terminés, vérifiez que l'instrument est en parfait état de fonctionnement et assurez-vous que la lentille frontale et les oculaires sont propres. |

## 7.2 REMARQUES RELATIVES AU RETRAITEMENT DES COMPOSANTS STÉRILISABLES

**REMARQUE**

Dans le cadre du retraitement des composants stérilisables, toutes les mesures décrites à la section 7.1 doivent être appliquées en tant que phase préparatoire.

**REMARQUE**

En aucun cas, le bloc de prisme ne doit être stérilisé car celui-ci sera endommagé en raison de la pénétration de liquide !

**REMARQUE**

La loupe doit être en position droite dans l'autoclave, la fermeture à baïonnette en bas, et ce, afin de ne pas endommager la loupe !

**REMARQUE**

Respectez l'ordre des mesures de préparation.

**REMARQUE**

Lors de la préparation, veillez à ne pas dépasser une température comprise entre 134 °C et 137 °C.

| N°d'article | Désignation | Autoclave à vapeur |
|---|---|---|
| 10448581 | Housse stérilisable RUV800 | ✓ [1] |
| 10743296 | Adaptateur RUV800 pour M844/M820/M822 | ✓ [1] |
| 10448560 | Adaptateur RUV800 pour M620 | ✓ [1] |
| 10743298 | Bloc de prisme RUV800 | — [2] |
| 10743295 | Suspension RUV800 WD175 | ✓ [1] |
| 10743297 | Suspension RUV800 WD200 | ✓ [1] |
| 10448578 | Lentille ophtalmoscopique RUV800 90D | ✓ [1] |
| 10448579 | Lentille ophtalmoscopique Leica RUV800 XLView | ✓ [1] |
| 10448580 | Levier de mise au point RUV800 | ✓ [1] |

1 Nettoyage et désinfection automatiques, pH neutre (ISO 15883-1 Annexe 2 concept A0), stérilisation à vapeur avec vide préalable fractionné à 134 °C pendant au moins 5 minutes.

2 Nettoyage du bloc de prisme : voir section 7.1

## 7.3 RETRAITEMENT DES COMPOSANTS STÉRILISABLES

| **Retraitement des éléments de commande stérilisables** | |
|---|---|
| **Champ d'application** | Voir le tableau à la page page 15 |
| **Limites du retraitement** | • Un traitement fréquent a normalement peu d'effet sur les composants. La durée de vie dépend du procédé et du soin apporté au à la préparation.<br>• Vérifiez, avant et après chaque retraitement, que les composants sont en parfait état.<br>• Remplacez les composants endommagés. |
| **Mesures de préparation pour la décontamination manuelle** | • Prévoyez des produits adaptés pour le nettoyage des cavités. |
| **Mesures de préparation pour la décontamination automatique** | • Fixez les optiques afin d'éviter tout dommage.<br>• Positionnez les composants de sorte que le liquide puisse s'écouler des cavités sans problème. |
| **Produits de nettoyage adaptés pour le nettoyage manuel** | • Utilisez un produit de nettoyage médical au pH neutre ayant été contrôlé conformément aux dispositions et directives légales en vigueur dans le pays en matière d'hygiène. Suivez le mode d'emploi du fabricant concerné. |
| **Application pour le nettoyage manuel** | • Le nettoyage peut s'effectuer en immersion.<br>• Nettoyez les composants en profondeur, en particulier aux endroits difficiles d'accès.<br>• Rincez ensuite les composants sous l'eau du robinet pendant 3 minutes.<br>**Optique**<br>• Pour le nettoyage, utilisez des chiffons doux et en aucun cas des matériaux à récurer tels que les brosses.<br>• Veillez à ne pas endommager les surfaces optiques.<br>• Séchez les composants optiques de sorte qu'il ne reste plus d'eau ni autres résidus. |
| **Instruments et produits de nettoyage adaptés pour le nettoyage automatique :** | • Leica Microsystems (Schweiz) AG, Medical Division, recommande l'appareil de désinfection selon ISO 15883-1. Suivez le mode d'emploi du fabricant concerné.<br>• Utilisez un produit de nettoyage médical au pH neutre ayant été contrôlé conformément aux dispositions et directives légales en vigueur dans le pays en matière d'hygiène.<br>• Utilisez de l'eau déminéralisée. |

## 7.3 RETRAITEMENT DES COMPOSANTS STÉRILISABLES (SUITE)

| Retraitement des éléments de commande stérilisables | |
|---|---|
| **Sélection du programme** | • Prénettoyage à <20 °C<br>• Nettoyage de 40 °C à 45 °C pendant 10 minutes<br>• Rinçage/Désinfection thermique à 93 °C pendant 10 minutes<br>• Pas de variations de températures subites |
| **Produits désinfectants adaptés pour le nettoyage manuel** | • Utilisez un produit désinfectant médical composé d'une solution de 2,2 % à 2,7 % de glutaraldéhyde conformément aux dispositions et directives légales en vigueur dans le pays en matière d'hygiène. |
| **Application pour le nettoyage manuel** | • Utilisez le produit désinfectant pour un nettoyage en immersion conformément aux indications du fabricant.<br>• Rincez les composants sous l'eau du robinet.<br>• Séchez les composants. |
| **Application pour le nettoyage automatique** | • La désinfection thermique à 93 °C pendant 10 minutes fait partie du programme de nettoyage. |
| **Maintenance, contrôle et vérification** | • Vous devez vérifier, avant et après chaque préparation, qu'aucun composant ne présente de dommage mécanique. Remplacez les composants endommagés.<br>• Vérifiez la propreté des composants optiques.<br>• Vérifiez que les composants ne contiennent plus aucune substance résiduelle. |
| **Emballage** | • Déposez les composants dans le récipient stérile ou enveloppez en double les composants dans les housses stériles. |
| **Stérilisation** | • Appliquez la stérilisation à vapeur (traitement par autoclave) avec le vide préalable fractionné entre 134 °C et 137 °C pendant au moins 3,5 minutes. |
| **Après la stérilisation** | • En cas d'utilisation de sel ou d'autres produits chimiques/minéraux dans le dispositif d'alimentation en eau destiné aux lave-vaisselle et autoclaves, respectez les instructions suivantes :<br>Après la fin du processus de traitement par autoclave et dans un délai de 60 minutes en environnement stérile, essuyez la lentille ophtalmoscopique avec un coton-tige ou un chiffon stérile humecté d'alcool isopropylique à 70 % (IPA) ou d'alcool à brûler industriel à 70 % (IMS).<br>Plus vous attendez avant d'essuyer la lentille ophtalmoscopique après le traitement par autoclave (stérilisation à vapeur), plus la quantité de produits chimiques/minéraux (par ex. le sel) se cristallisant à la surface de la lentille sera importante. Plus vite vous essuierez la lentille avec l'alcool IPA ou IMS, mieux ce sera.<br>Si vous ne disposez pas de chiffon pour essuyer les lentilles, vous pouvez également, dans un lieu stérile, immerger la lentille dans une solution d'alcool IPA ou IMS à 70 %. |
| **Stockage** | • Stockez les composants conformément aux mesures de stockage habituelles d'instruments stériles en milieu hospitalier. |

## 8.1 DIMENSIONS LEICA RUV800 WD175

**Leica RUV800 WD175 pour Leica M844/M822/M820**

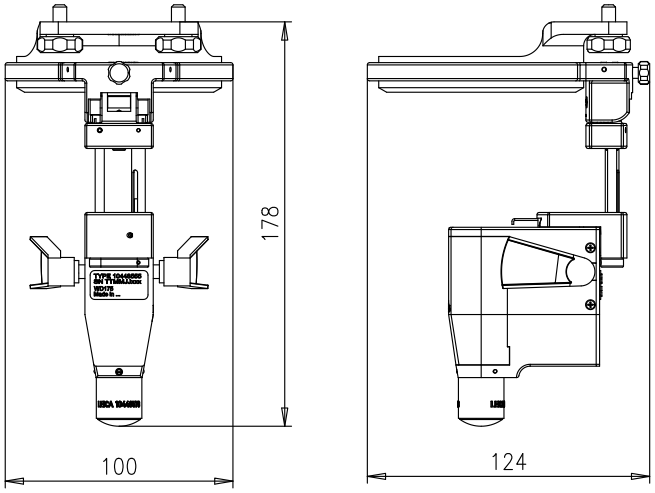


(Dimensions en mm)

**Leica RUV800 WD175 pour Leica M620**

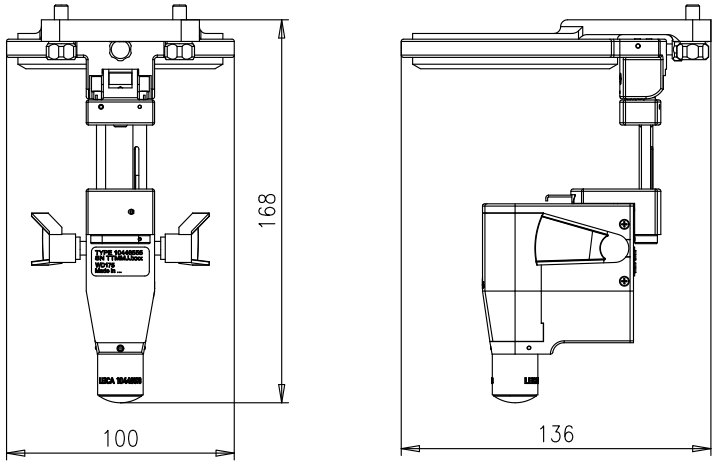


(Dimensions en mm)

## 8.2 DIMENSIONS LEICA RUV800 WD200

**Leica RUV800 WD200 pour Leica M844/M822/M820**

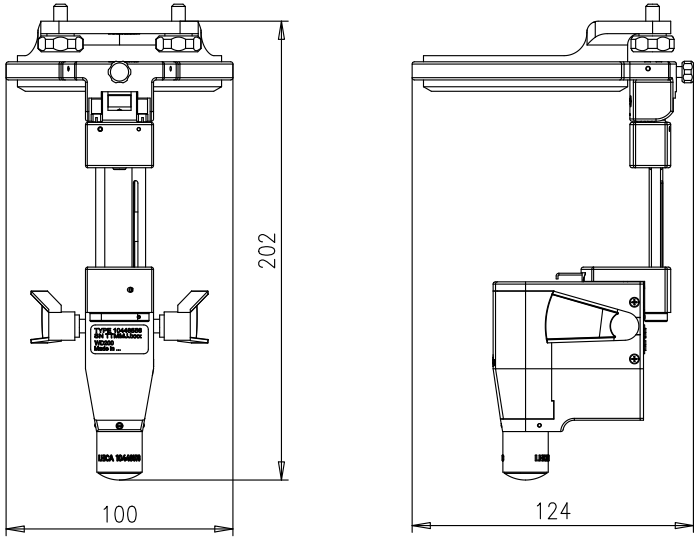


(Dimensions en mm)

**Leica RUV800 WD200 pour Leica M620**

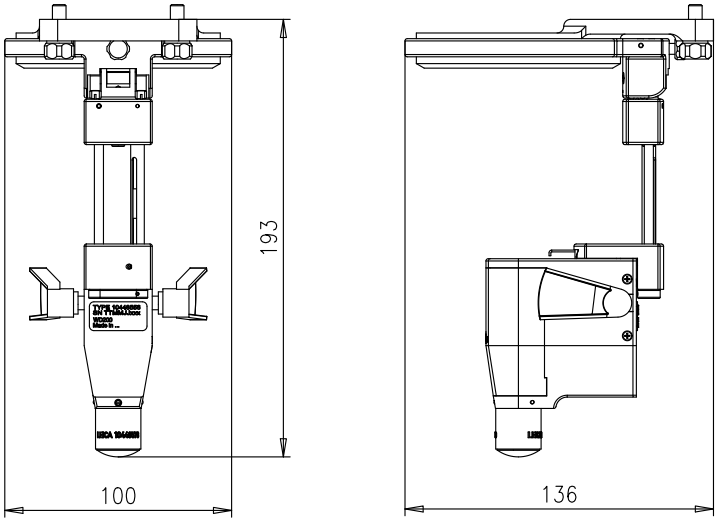


(Dimensions en mm)

## 8.3 CARACTÉRISTIQUES TECHNIQUES

| Conditions environnantes | Leica RUV800 WD = 175 | Leica RUV800 WD = 200 |
|---|---|---|
| Température de service | +10 °C … +40 °C | |
| Température de stockage et de transport | –20 °C … +70 °C | |
| Humidité relative | 10 % … 90 % | |
| Pression atmosphérique | 600 hPa … 1060 hPa | |

| Distance de travail et poids | | |
|---|---|---|
| Distance de travail requise de l'objectif | 175 mm | 200 mm |
| Poids | 0,53 kg | 0,55 kg |

| Caractéristiques optiques | Lentille ophtalmoscopique Leica RUV800 90D | Lentille opthalmoscopique Leica RUV800 XLView |
|---|---|---|
| Indice de distorsion | 90 dpt | 132 dpt |
| Angle d'observation possible | 90° | 124° |
| Distance par rapport à la cornée | 7 mm | 4 mm |

## 8.4 NORMES SATISFAITES

- La Medical Division de Leica Microsystems (Schweiz) AG dispose d'un système de management conforme au certificat SQS, qui répond à la norme internationale ISO 13485 pour la gestion de qualité et l'assurance qualité.

## 9.1 DÉPANNAGE

**⚠ AVERTISSEMENT**

Ne commencez aucune opération en cas de défaut technique ou si un défaut technique est soupçonné. Si vous ne parvenez pas à éradiquer la panne malgré les mesures décrites, veuillez vous adresser à votre conseiller Leica Microsystems.

| Erreur | Conditions environnantes | |
|---|---|---|
| **Image trouble** | **Lentille ophtalmoscopique brouillée** | • Nettoyez la lentille ophtalmoscopique avec un chiffon doux.<br>• Remplacez la lentille ophtalmoscopique. |
| | **Impuretés sur le corps optique** | • Nettoyez le corps optique avec un chiffon doux. |

## 9.2 MAINTENANCE

**INFO**

Bien qu'aucune maintenance régulière ne soit prescrite, il est recommandé de procéder à une inspection de sécurité annuelle à titre de prévention.

Pour préserver la sécurité de fonctionnement du système, nous vous recommandons toutefois de procéder à des maintenances régulières, au moins une fois tous les trois ans, par notre personnel, dès l'expiration de la garantie. Veuillez contacter le SAV régional Leica ou votre représentant régional Leica afin de convenir d'un entretien.

Seules les pièces de rechange d'origine de Leica Microsystems sont autorisées pour la maintenance.

**10 743 305_02/fr** • Copyright © by Leica Microsystems (Schweiz) AG, Medical Division, CH-9435 Heerbrugg, 2022 • Impression – 09.2022 •
Sous réserve de modifications. LEICA et le logo Leica sont des marques déposées de Leica Microsystems IR GmbH.

Leica Microsystems (Schweiz) AG  Max Schmidheiny Strasse 201  CH-9435 Heerbrugg

T +41 71 726 3333  F +41 71 726 3399

www.leica-microsystems.com

CONNECT
WITH US!