Living up to Life

Leica
MICROSYSTEMS

MEDICAL DIVISION

# Leica RUV800

**Manuale per l'uso e l'installazione**

10 743 305 – Versione 02

La ringraziamo per aver scelto il Leica RUV800.

Nello sviluppo dei nostri sistemi abbiamo posto l'accento su un uso semplice ed intuitivo. Tuttavia, Le chiediamo ugualmente di dedicare un po' del Suo tempo alla lettura del presente manuale, al fine di conoscere e sfruttare al meglio i vantaggi del Suo Leica RUV800.

Informazioni utili sui prodotti e sui servizi di Leica Microsystems, nonché l'indirizzo della rappresentanza più vicina si trovano nella nostra homepage:

www.leica-microsystems.com

La ringraziamo per la fiducia accordataci e Le auguriamo tanta gioia e successo con il Suo nuovo Leica RUV800 di Leica Microsystems.

Leica Microsystems (Schweiz) AG
Medical Division
Max Schmidheiny-Straße 201
CH-9435 Heerbrugg

Tel.: +41 71 726 3333
Fax: +41 71 726 3334

# INDICE


1 INTRODUZIONE

1.1 Fondamenti . . . . . 4
1.2 Uso proprio . . . . . 4
1.3 Segnali ed etichette . . . . . 4
1.4 Simboli usati in questo manuale . . . . . 5
1.5 Utensili necessari . . . . . 5
1.6 Smaltimento . . . . . 5
1.7 Identificazione del prodotto . . . . . 5

2 AVVERTENZE IMPORTANTI

2.1 Norme di sicurezza . . . . . 6
2.2 Avvertenze importanti per l'uso . . . . . 6
2.3 Informazioni su questo manuale d'istruzioni . . . . . 6

3 PARTI FORNITE

3.1 Parti fornite . . . . . 7

4 MONTAGGIO PRIMA DELL'OPERAZIONE

4.1 Importanti avvertenze di sicurezza . . . . . 8
4.2 Controllo del dispositivo di sospensione . . . . . 9
4.3 Installazione . . . . . 10

5 USO DURANTE L'OPERAZIONE

5.1 Avvicinare e mettere a fuoco il Leica RUV800 . . . . . 11
5.2 Allontanare il Leica RUV800 . . . . . 12

6 SMONTAGGIO, CONSERVAZIONE E TRASPORTO

6.1 Smontaggio e conservazione . . . . . 13
6.2 Trasporto . . . . . 13

7 STERILIZZAZIONE E PULIZIA

7.1 Pulizia e disinfezione di parti non sterilizzabili . . . . . 14
7.2 Avvertenze per il trattamento di parti sterilizzabili . . . . . 15
7.3 Trattamento di parti sterilizzabili . . . . . 16
7.3 Trattamento di parti sterilizzabili (segue) . . . . . 17

8 DIMENSIONI E DATI TECNICI

8.1 Dimensioni Leica RUV800 WD175 . . . . . 18
8.2 Dimensioni Leica RUV800 WD200 . . . . . 19
8.3 Dati tecnici . . . . . 20
8.4 Standard . . . . . 20

9 PROBLEMI E MANUTENZIONE

9.1 Soluzione dei problemi . . . . . 21
9.2 Manutenzione . . . . . 21

# 1 INTRODUZIONE

## 1.1 FONDAMENTI

Prima di montare e mettere in funzione il prodotto, leggere con attenzione l'intero manuale. Conservare il manuale nei pressi dello strumento.

## 1.2 USO PROPRIO

Il Leica RUV800 è parte di un sistema di microscopio. Esso permette l'osservazione del fondo dell'occhio del paziente con un microscopio operatorio. Esso è destinato …

- All'uso in ospedali, cliniche e studi medici.
- All'uso nell'ambiente del paziente.

Le condizioni di installazione e di impiego devono corrispondere ad applicazioni chirurgiche:

- Vibrazioni ridotte
- Trattamento attento
- Ambiente pulito
- Impiego con involucro sterile, elementi di comando sterili e lente oftalmoscopica sterile

Il gestore deve assicurare che l'apparecchio venga utilizzato esclusivamente da parte di personale specializzato ed appositamente istruito che abbia familiarità con le speciali funzioni del microscopio operatorio e dell'unità di supporto. Esso deve assicurare che la pulizia, la sterilizzazione, la disinfezione nonché le modifiche allo strumento vengano eseguite conformemente a quanto riportato nel presente manuale.

Il gestore deve assicurare che il sistema di microscopio collegato soddisfi i requisiti. In particolare, le correnti di fuga del sistema di microscopio devono soddisfare i requisiti della norma IEC/EN 60601-1, poiché il Leica RUV800 è collegato al microscopio operatorio in modo non isolato.

## 1.3 SEGNALI ED ETICHETTE

| | |
|---|---|
| TYPE XXXXXXXX<br>SN DDMMYYXXX<br>WD175<br>COO: Switzerland<br><br>TYPE XXXXXXXX<br>SN DDMMYYXXX<br>WD200<br>COO: Switzerland | Targhetta con numero di serie e distanza di lavoro (WD). |
| go.leica-ms.com/ifu | Etichetta obbligatoria - prima di azionare il prodotto, leggere attentamente il manuale d'istruzioni.<br><br>Indirizzo web per la versione elettronica del manuale d'istruzioni. |
| MD | Dispositivo medico |
| Leica Microsystems (Schweiz) AG<br>Max Schmidheiny-Str. 201 - CH-9435 Heerbrugg - Switzerland<br>EC REP Leica Microsystems CMS GmbH<br>Ernst-Leitz-Strasse 17-37<br>35578 Wetzlar, Germany<br>RUV 800 WD 175<br>REF yyyyyyyy<br>TYPE - rrrrrrrr<br>SN DDMMYYXXX<br>YYYY-MM-DD<br>(01)zzzzzzzzzzzzz<br>(11)YYMMDD<br>(21)WWWWVVVV<br>MD<br>Rx only IP 20<br>Country of origin: Switzerland | Etichetta sul tipo di dispositivo<br><br>Produttore |
| Leica Microsystems (Schweiz) AG<br>Max Schmidheiny-Str. 201 - CH-9435 Heerbrugg - Switzerland<br>EC REP Leica Microsystems CMS GmbH<br>Ernst-Leitz-Strasse 17-37<br>35578 Wetzlar, Germany<br>RUV 800 WD 200<br>REF yyyyyyyy<br>TYPE - rrrrrrrr<br>SN DDMMYYXXX<br>YYYY-MM-DD<br>(01)zzzzzzzzzzzzz<br>(11)YYMMDD<br>(21)WWWWVVVV<br>MD<br>Rx only IP 20<br>Country of origin: Switzerland | |
| (01) 07630003581034<br>(11) 201007<br>(21) 07102000004 | Etichetta UDI - Codice Data Matrix GS1<br>(01) - Identificativo dispositivo (DI)<br>Identificativi prodotto (PI)<br>(11) - Data di produzione<br>(21) - Numero di serie |
| | Produttore |
| | Data di produzione |
| REF | Numero di catalogo |
| SN | Numero di serie |
| CE | Marcatura CE |

## 1.4 SIMBOLI USATI IN QUESTO MANUALE

**AVVERTENZA**

Può causare morte o gravi lesioni.

**AVVERTENZA**

Può causare danni materiali.

Oltre alle avvertenze per l'utilizzo, il presente manuale contiene anche le più importanti norme di sicurezza (vedi sezione "Norme di sicurezza").

**INFO**

Informazioni non di rilievo per la sicurezza ma utili o importanti.

## 1.5 UTENSILI NECESSARI

Per il montaggio del Leica RUV800 non sono necessari utensili.

## 1.6 SMALTIMENTO

Nello smaltimento dei prodotti, applicare rispettare le norme nazionali in vigore. Consultare le aziende specializzate nello smaltimento dei rifiuti. L'imballaggio dello strumento è destinato al riciclo del materiale.

## 1.7 IDENTIFICAZIONE DEL PRODOTTO

Il modello e il numero di serie del prodotto sono riportati sulla targhetta identificativa del Leica RUV800 (vedi sezione 1.3). Riportare questi dati nella riga qui sotto e citarli nel caso si abbiano delle domane alla rappresentanza o al centro di assistenza.

Tipo: Numero di serie:

## 2.1 NORME DI SICUREZZA

- Per la sicurezza di pazienti, utenti e di terzi, il sistema di microscopio può essere utilizzato solo nel rispetto delle istruzioni per l'uso in vigore. Fanno parte delle istruzioni il presente manuale d'istruzioni del Leica RUV800, nonché anche i manuali del microscopio operatorio.
- Il sistema di microscopio è destinato esclusivamente all'uso proprio come descritto nel manuale di istruzioni in vigore.
- Conservare il manuale di istruzioni sempre in un luogo accessibile per un uso successivo.
- Segnalare tempestivamente i difetti del prodotto che possano mettere in pericolo la sicurezza delle persone alla propria rappresentanza Leica.
- Usare esclusivamente accessori originali Leica Microsystems o da essa omologati. Per la riparazione è ammesso l'uso solo di parti di ricambio originali Leica.
- Se il Leica RUV800 viene modificato, sottoposto a manutenzione o riparato da personale non autorizzato o se esso viene gestito in modo improprio, ogni responsabilità da parte di Leica è esclusa.
- Il blocco del prisma non va sterilizzato. La penetrazione di liquidi lo danneggerebbe.
- Contattare il produttore almeno una volta l'anno, per poter applicare eventuali nuove conoscenze riguardanti la sicurezza.
- Assicurarsi che il Leica RUV800 venga utilizzato solo da operatori specializzati.

## 2.2 AVVERTENZE IMPORTANTI PER L'USO

**⚠ AVVERTENZA**

Per il montaggio e l'uso rispettare tassativamente quanto segue.
La mancata osservanza può causare danni a persone!

- Evitare sollecitazioni meccaniche estreme del Leica RUV800.
- Assicurarsi che il microscopio operatorio Leica sia bilanciato.
- Non superare la portata massima dell'unità di supporto.
- Per l'installazione sul microscopio operatorio Leica, utilizzare esclusivamente l'adattatore Leica Microsystems.
- Prima di ogni uso verificare che i collegamenti meccanici siano ben fissi e privi di difetti.
- Non iniziare alcuna operazione in presenza di un difetto effettivo o presunto.
- Non apportare alcuna modifica all'apparecchio.

## 2.3 INFORMAZIONI SU QUESTO MANUALE D'ISTRUZIONI

- Il contenuto del presente manuale è protetto dai diritti d'autore. Una traduzione è ammessa solo dietro consenso scritto di Leica Microsystems (Schweiz) AG, Medical Division.
- A causa del continuo processo di ricerca e sviluppo, le immagini rappresentate possono divergere dall'apparecchio effettivamente fornito.

## 3.1 PARTI FORNITE

1 *Valigetta di trasporto*
2 *Involucri sterilizzabili (3×)*
3 *Adattatore*
4 *Blocco del prisma*
5 *Dispositivo di sospensione*
6 *Lente oftalmoscopica*
7 *Leve di messa a fuoco (6×)*

Manuale stampato

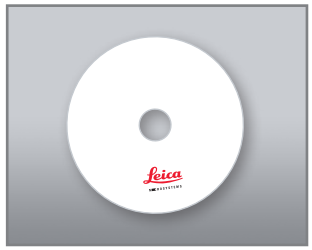

CD con il manuale di istruzioni in diverse lingue (PDF)

## 4.1 IMPORTANTI AVVERTENZE DI SICUREZZA

**⚠ AVVERTENZA**

Prima di qualsiasi operazione, verificare i seguenti punti! La mancata osservanza può causare lesioni al paziente!

**Pericolo per le persone a causa di un uso improprio:**

- Seguire il manuale di istruzioni.
- Evitare sollecitazioni meccaniche estreme del Leica RUV800.
- Utilizzare il Leica RUV800 esclusivamente con un microscopio operatorio adatto all'oftalmologia.

**Pericolo per le persone a causa di una installazione impropria:**

- Non superare la portata massima dell'unità di supporto.
- Installare il Leica RUV800 solo con l'adattatore originale Leica corrispondente, al microscopio operatorio corrispondente.

**Pericolo per le persone a causa di uno strumento guasto:**

- Prima di ogni uso verificare che i collegamenti meccanici siano ben fissi e privi di difetti.
- Non iniziare alcuna operazione in presenza di un difetto effettivo o presunto.

**Pericolo per il paziente a causa di infezioni o contaminazione causati da un comando non sterile:**

- Prima dell'uso, sterilizzare gli elementi di comando sterilizzabili (vedi sezione 7.3).
- Prima di ogni operazione, dotare il Leica RUV800 dei corrispondenti elementi di comando sterili.
- Le superfici esterne degli elementi di comando sterili possono essere toccate solo da persone sterili.

**Pericolo per le persone a causa della caduta di parti:**

- Verificare che tutte le parti montate siano collegate bene tra loro o con il microscopio operatorio.

**Pericolo per le persone a causa di un montaggio improprio:**

- Verificare che la distanza di lavoro dell'obiettivo (175 mm o 200 mm) corrisponda alla lunghezza del dispositivo di sospensione. Controllare a tale scopo i dati incisi sul dispositivo di sospensione e sull'obiettivo.
- Verificare che i collegamenti meccanici siano ben fissi e privi di difetti.
- Assicurarsi che il microscopio operatorio sia bilanciato.
- Verificare che nella posizione di lavoro il Leica RUV800, grazie alla sospensione a molla, si sposti facilmente verso l'alto in modo da evitare che in caso di contatto inavvertito con l'occhio esso possa esercitare una sollecitazione su di esso.
- Assicurarsi che il Leica RUV800 venga dotato di un involucro sterile e di elementi di comando sterili.

## 4.2 CONTROLLO DEL DISPOSITIVO DI SOSPENSIONE

**⚠ AVVERTENZA**

Prima di qualsiasi operazione, controllare se la lunghezza del dispositivo di sospensione corrisponde alla distanza di lavoro dell'obiettivo impiegato. La mancata osservanza può causare lesioni al paziente!

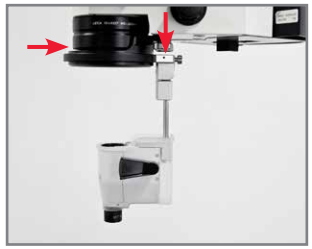

Distanza di lavoro WD200: L'indicazione della WD sull'obiettivo deve corrispondere a quanto inciso tramite laser sul dispositivo di sospensione.

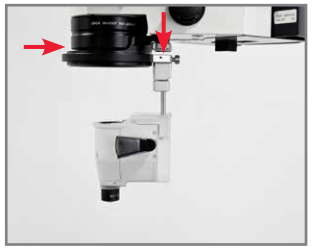

Distanza di lavoro WD175: L'indicazione della WD sull'obiettivo deve corrispondere a quanto inciso tramite laser sul dispositivo di sospensione.

| Possibilità applicative sui microscopi operatori Leica | |
|---|---|
| Leica M844 / Leica M820 / Leica M822 | Set standard |
| Leica M620 | Con adattatore supplementare |

## 4.3 INSTALLAZIONE

Fissare l'adattatore con le due viti alle filettature anteriori.

Innestare il dispositivo di sospensione sulle due camme.

Serrare la vite del dispositivo di sospensione.

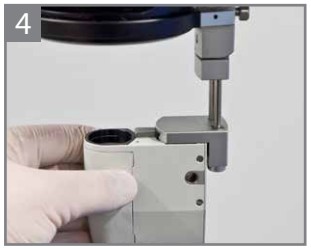


Spingere il blocco del prisma nel supporto del dispositivo di sospensione in modo da farlo agganciare.

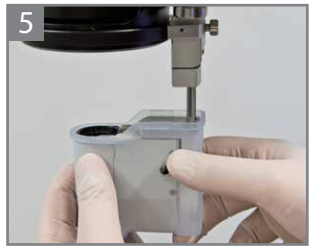


Rivoltare l'involucro sterilizzabile sul Leica RUV800.

Spingere l'attacco a baionetta della lente di ingrandimento con cautela dal basso sul Leica RUV800 e fissarlo con una breve rotazione in senso antiorario.

**INFO**

Dopo l'aggancio, la linea incisa tramite laser sulla lente d'ingrandimento e la linea stampata (rossa) sul blocco del prisma devono corrispondere.

Spingere la leva di messa a fuoco nell'apertura laterale facendola agganciare in modo percettibile. Le leve di messa a fuoco possono essere montate a sinistra, a destra o su ambedue i lati del blocco del prisma.

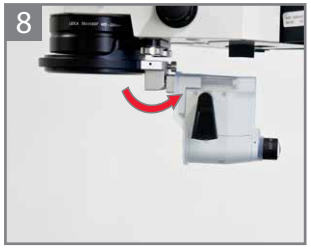


Ribaltare il Leica RUV800 verso l'alto.

**AVVERTENZA**

Controllare che lente di ingrandimento e leve di messa a fuoco siano ben fisse. Se durante un'operazione una di queste parti si stacca, la conseguenza possono essere gravi lesioni!

## 5.1 AVVICINARE E METTERE A FUOCO IL LEICA RUV800

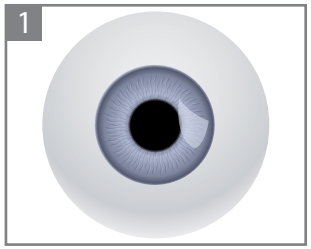


Mettere a fuoco, a basso ingrandimento, l'iride del paziente.

**⚠ AVVERTENZA**

Nell'avvicinamento e nell'abbassamento, tenere il blocco del prisma sempre con una mano e fare attenzione a che esso non tocchi l'occhio del paziente.

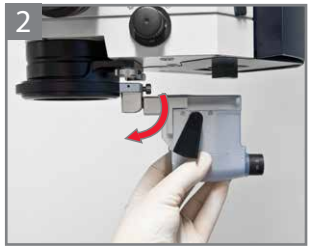


Orientare il blocco del prisma in avanti.

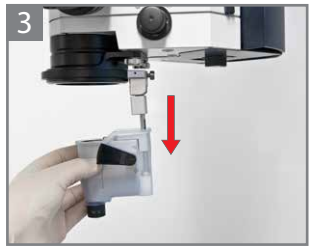


Mentre si abbassa con attenzione il Leica RUV800, tenere il blocco del prisma fermo.

Osservare attraverso gli oculari e passare al massimo ingrandimento. Per la messa a fuoco micrometrica, utilizzare la leva di messa a fuoco del blocco del prisma.

Ruotare il Leica RUV800 nella posizione desiderata.

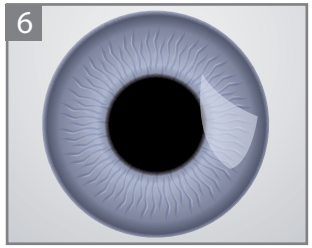


Impostare l'ingrandimento desiderato sul microscopio operatorio.

## 5.2 ALLONTANARE IL LEICA RUV800

**⚠ AVVERTENZA**

Nel sollevamento e nell'allontanamento, tenere il blocco del prisma sempre con una mano e fare attenzione a che esso non tocchi l'occhio del paziente.

Tenere il blocco del prisma nella mano e spingerlo fino in fondo verso l'alto.

Ribaltare il blocco del prisma all'indietro fino in fondo.

# 6 SMONTAGGIO, CONSERVAZIONE E TRASPORTO

## 6.1 SMONTAGGIO E CONSERVAZIONE

**⚠ AVVERTENZA**

Non smontare mai il Leica RUV800 mentre il paziente si trova sotto il microscopio operatorio. Delle parti, cadendo, potrebbero causare gravi lesioni.

1

Spingere il clip sul dispositivo di sospensione e staccare il Leica RUV800 dal supporto.

2

Smontare il Leica RUV800 nell'ordine inverso del montaggio (vedi sezione 4).

3

Conservare il blocco del prisma nella custodia protettiva acclusa per proteggerlo da sporco e polvere.

## 6.2 TRASPORTO

Trasportare il Leica RUV800 esclusivamente nella valigetta acclusa.

## 7.1 PULIZIA E DISINFEZIONE DI PARTI NON STERILIZZABILI

**AVVERTENZA**

Il preparatore ha la responsabilità che il trattamento effettivamente effettuato con la dotazione, i materiali ed il personale impiegato nell'impianto di trattamento raggiunga i risultati desiderati. A tale scopo, sono normalmente necessari controlli e sorveglianze di routine del procedimento. Il preparatore deve anche esaminare ogni deviazione dalle istruzioni prestando attenzione alla sua efficacia e alle possibili conseguenze negative.

**AVVERTENZA**

Le parti in alluminio anodizzato vengono aggredite dai reagenti alcalini. Per la pulizia degli elementi non sterilizzabili, utilizzare esclusivamente detergenti e disinfettanti a pH neutro adatti a superfici in vetro, alluminio, plastica e verniciate.

**AVVERTENZA**

Evitare che i liquidi penetrino nel blocco del prisma. Essi danneggiano lo strumento. Pulire le superfici in vetro con particolare attenzione per evitare danni. Non impiegare detergenti o materiali abrasivi.

| **Pulizia e disinfezione del blocco del prisma** | |
|---|---|
| **Campo di impiego** | Pulizia e disinfezione della superficie esterna del blocco del prisma |
| **Pulizia a mano con un panno** | Utilizzare un detergente medico a pH neutro testato dal punto di vista delle disposizioni e delle direttive legislative di igiene nazionali. |
| **Disinfezione con un panno** | Utilizzare un detergente medico esente da aldeidi sulla base di propanolo ed etanolo testato conformemente alle disposizioni alle direttive legislative di igiene. |
| **Manutenzione, controllo e verifiche** | • Prima e dopo ogni trattamento, controllare l'eventuale presenza di danni meccanici su tutti gli articoli.<br>Sostituire quelli danneggiati.<br>• Al termine dei lavori, assicurare il funzionamento dello strumento nonché la pulizia della lente frontale e degli oculari. |

## 7.2 AVVERTENZE PER IL TRATTAMENTO DI PARTI STERILIZZABILI

**AVVERTENZA**

Per il trattamento delle parti sterilizzabili sono valide tutte le misure preparatorie descritte nella sezione 7.1.

**AVVERTENZA**

Il blocco del prisma non va sterilizzato in nessun caso poiché esso verrebbe danneggiato dalla penetrazione di liquidi!

**AVVERTENZA**

All'interno dell'autoclave, la lente d'ingrandimento deve essere in posizione ritta con l'attacco baionetta rivolto verso il basso. In caso contrario essa potrebbe essere danneggiata!

**AVVERTENZA**

Rispettare l'ordine delle operazioni per il trattamento.

**AVVERTENZA**

Assicurarsi che durante il trattamento venga mantenuta una temperatura tra i 134 e i 137 °C.

| Nr. articolo | Denominazione | Autoclave a vapore |
|---|---|---|
| 10448581 | Involucro sterilizzabile RUV800 | ✓ [1] |
| 10743296 | Adattatore RUV800 per M844/M820/M822 | ✓ [1] |
| 10448560 | Adattatore RUV800 per M620 | ✓ [1] |
| 10743298 | Blocco del prisma RUV800 | — [2] |
| 10743295 | Dispositivo di sospensione RUV800 WD175 | ✓ [1] |
| 10743297 | Dispositivo di sospensione RUV800 WD200 | ✓ [1] |
| 10448578 | Lente oftalmoscopica RUV800 90D | ✓ [1] |
| 10448579 | Lente oftalmoscopica RUV800 XLView | ✓ [1] |
| 10448580 | Leve di messa a fuoco RUV800 | ✓ [1] |

1 Pulizia e disinfezioni automatiche, pH neutro (ISO 15883-1 Annex 2 concetto A0), sterilizzazione a vapore con prevuoto frazionato a 134 °C per almeno 5 minuti.

2 Pulizia blocco del prisma: vedi sezione 7.1

## 7.3 TRATTAMENTO DI PARTI STERILIZZABILI

| **Trattamento degli elementi di comando sterilizzabili** | |
|---|---|
| **Campo di impiego** | Vedi tabella a pagina 15 |
| **Limitazione del trattamento** | • Un trattamento frequente ha normalmente effetti limitati sugli articoli. La durata utile dipende dalla tecnica e dalla cautela nel trattamento.<br>• Prima e dopo ogni trattamento, controllare l'eventuale presenza di danni sugli articoli.<br>• Sostituire quelli danneggiati. |
| **Preparativi per la decontaminazione manuale** | • Tenere a portata di mano gli ausili adatti alla pulizia di cavità, avvallamenti, ecc.. |
| **Preparativi per la decontaminazione automatica** | • Fissare le ottiche per evitare danni.<br>• Collocare gli articoli in modo che i liquidi possano defluire senza ostacoli dagli avvallamenti. |
| **Detergenti adatti per la pulizia manuale** | • Utilizzare un detergente medico a pH neutro testato dal punto di vista delle disposizioni e delle direttive legislative di igiene nazionali. Rispettare il manuale d'istruzioni del corrispondente produttore. |
| **Esecuzione della pulizia manuale** | • La pulizia può svolgersi in un bagno ad immersione.<br>• Pulire gli articoli con attenzione, in particolare i punti difficilmente raggiungibili.<br>• Sciacquare infine gli articoli con acqua corrente per 3 minuti.<br>**Ottica**<br>• Per la pulizia utilizzare panni morbidi e mai materiali abrasivi come ad esempio spazzole.<br>• Fare attenzione a non danneggiare le superfici ottiche.<br>• Asciugare le ottiche in modo che su di esse non rimangano residui di acqua o di altro tipo. |
| **Utensili e detergenti adatti per la pulizia automatica:** | • Leica Microsystems (Schweiz) AG, Medical Division, consiglia apparecchi automatici di lavaggio e disinfezione secondo la norma ISO 15883-1. Rispettare il manuale di istruzioni del corrispondente produttore.<br>• Utilizzare un detergente medico a pH neutro testato dal punto di vista delle disposizioni e delle direttive legislative di igiene nazionali.<br>• Utilizzare acqua demineralizzata. |

## 7.3 TRATTAMENTO DI PARTI STERILIZZABILI (SEGUE)

| **Trattamento degli elementi di comando sterilizzabili** | |
|---|---|
| **Selezione del programma** | • Prelavaggio a <20 °C<br>• Lavaggio a 40 °C fino a 45 °C per 10 minuti<br>• Risciacquo/disinfezione termica a 93 °C per 10 minuti<br>• Senza improvvisi sbalzi di temperatura |
| **Disinfettanti adatti alla pulizia manuale** | • Utilizzare un disinfettante medico con una percentuale di glutaraldeide compresa tra il 2,2 % e il 2,7 %, testato secondo le disposizioni e le direttive legislative nazionali sull'igiene. |
| **Esecuzione della pulizia manuale** | • Utilizzare il disinfettante secondo quanto indicato dal produttore come bagno ad immersione.<br>• Sciacquare gli articoli con acqua corrente.<br>• Asciugare gli articoli. |
| **Esecuzione della pulizia automatica** | • La disinfezione termica a 93 °C per 10 minuti è contenuta nel programma di pulizia. |
| **Manutenzione, controllo e verifiche** | • Prima e dopo ogni trattamento, controllare l'eventuale presenza di danni meccanici su tutti gli articoli. Sostituire quelli danneggiati.<br>• Assicurare la pulizia degli articoli ottici.<br>• Assicurarsi che tutte le sostanze siano state rimosse a fondo dagli articoli. |
| **Imballaggio** | • Collocare gli articoli in contenitori sterili o imballarli in doppi involucri sterili. |
| **Sterilizzazione** | • Utilizzare la sterilizzazione a vapore (in autoclave) con prevuoto frazionato tra i 134 e i 137 °C, per almeno 3,5 minuti. |
| **Dopo la sterilizzazione** | • Se l'approvvigionamento idrico di lavastoviglie e autoclavi prevede l'utilizzo di sale o altri agenti chimici/minerali, osservare quanto segue:<br>Dopo aver concluso il processo in autoclave e in un periodo di tempo compreso tra i 60 minuti, in un ambiente sterile, pulire la lente oftalmoscopica con 70 % di alcool di isopropile (IPA) o 70 % di alcool denaturato industriale (IMS), utilizzando un bastoncino di ovatta sterilizzato oppure un panno.<br>Quanto più lunga è l'attesa per pulire la lente oftalmoscopica dopo la procedura in autoclave (sterilizzazione a vapore), tanto più aumenta la possibilità che agenti chimici o minerali (ad es. sale) si cristallizzino sulla superficie della lente. La cosa migliore, quindi, è pulire immediatamente la lente con IPA o IMS.<br>Se non si dispone di panni adatti per la pulizia delle lenti, è possibile anche immergerle in un luogo sterile, in una soluzione al 70 % di IPA o IMS. |
| **Stoccaggio** | • Stoccare gli articoli conformemente alle regole per lo stoccaggio comuni dell'ospedale per gli strumenti sterili. |

## 8.1 DIMENSIONI LEICA RUV800 WD175

**Leica RUV800 WD175 per Leica M844/M822/M820**

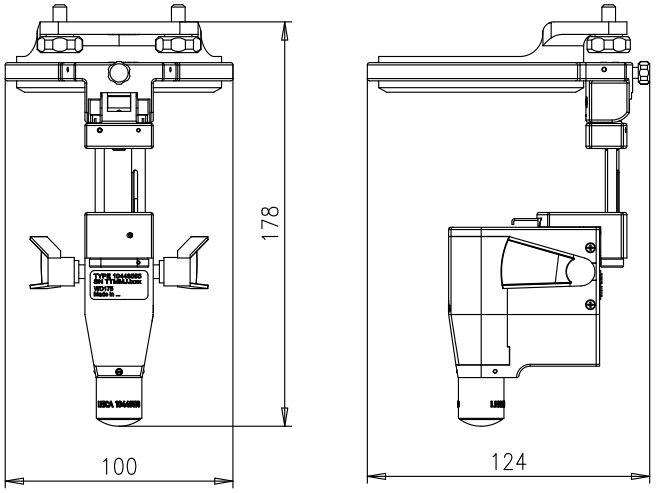


(Dimensioni in mm)

**Leica RUV800 WD175 per Leica M620**

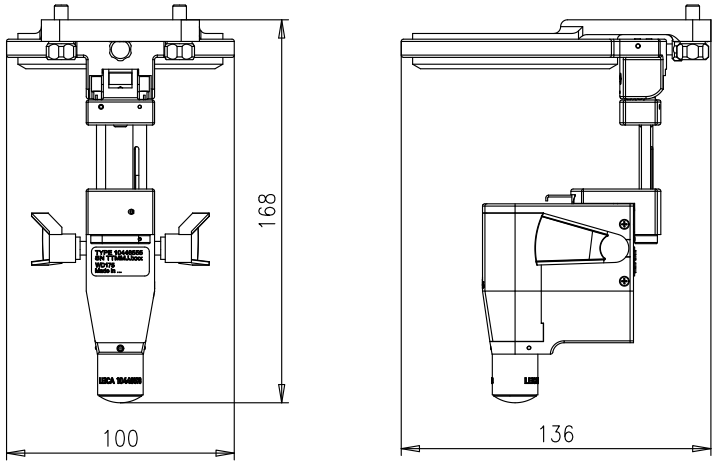


(Dimensioni in mm)

## 8.2 DIMENSIONI LEICA RUV800 WD200

**Leica RUV800 WD200 per Leica M844/M822/M820**

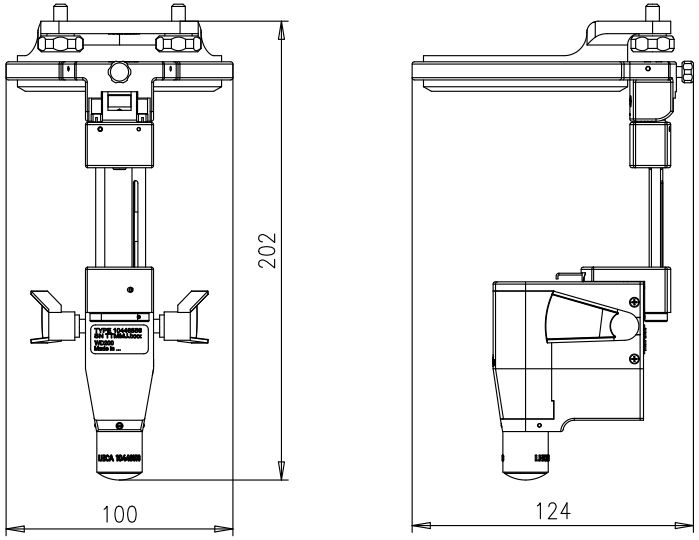


(Dimensioni in mm)

**Leica RUV800 WD200 per Leica M620**

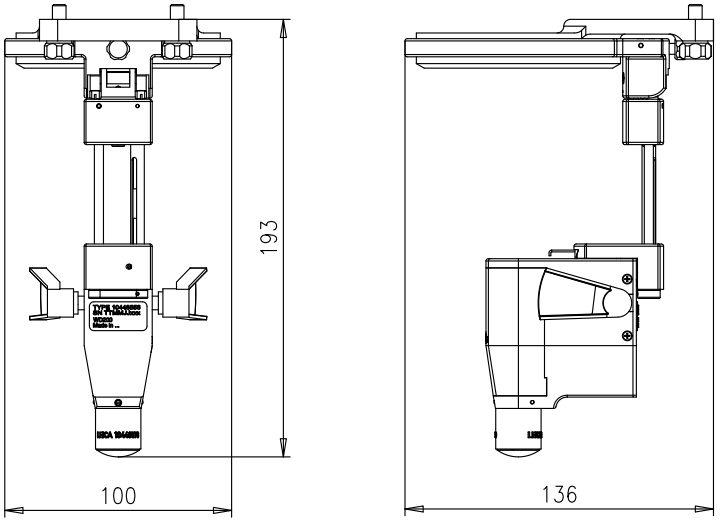


(Dimensioni in mm)

## 8.3 DATI TECNICI

| Condizioni ambientali | Leica RUV800 WD = 175 | Leica RUV800 WD = 200 |
|---|---|---|
| Temperatura di impiego | +10 °C … +40 °C | |
| Temperatura di stoccaggio e trasporto | -20 °C … +70 °C | |
| Umidità relativa | 10 % … 90 % | |
| Pressione atmosferica | 600 hPa … 1060 hPa | |

| Distanza di lavoro e peso | | |
|---|---|---|
| Distanza di lavoro necessaria dell'obiettivo | 175 mm | 200 mm |
| Peso | 0,53 kg | 0,55 kg |

| Dati ottici caratteristici | Lente oftalmoscopica Leica RUV800 90D | Lente oftalmoscopica Leica RUV800 XLView |
|---|---|---|
| Indice di rifrazione | 90 dpt | 132 dpt |
| Angolo di osservazione possibile | 90° | 124° |
| Distanza dalla cornea | 7 mm | 4 mm |

## 8.4 STANDARD

- La Medical Division di Leica Microsystems AG (Schweiz), dispone di certificati sulla gestione di sistema per gli standard internazionali ISO 13485 relativi alla gestione della qualità e al controllo di qualità.

## 9.1 SOLUZIONE DEI PROBLEMI

**AVVERTENZA**

Non iniziare alcuna operazione in presenza di un difetto effettivo o presunto. Se il problema non dovesse essere risolvibile con le misure descritte, rivolgersi al proprio consulente presso Leica Microsystems.

| Problema | Condizioni ambientali | |
|---|---|---|
| **Immagine appannata** | **Lente oftalmoscopica appannata** | • Pulire la lente oftalmoscopica con un panno morbido.<br>• Sostituire la lente oftalmoscopica. |
| | **Sporco sul corpo ottico** | • Pulire il corpo ottico con un panno morbido. |

## 9.2 MANUTENZIONE

**INFO**

Anche se non è prescritta una manutenzione a intervalli regolari, si consiglia di fare eseguire annualmente un'ispezione di sicurezza preventiva.

Per la tutela della sicurezza di esercizio del sistema, si consiglia tuttavia di far eseguire, già alla scadenza del periodo di garanzia, manutenzioni a intervalli regolari da parte del nostro personale specializzato. Per gli accordi di manutenzione contattare il proprio servizio o la rappresentanza Leica locali.

Nelle riparazioni è ammesso esclusivamente l'uso di parti di ricambio originali Leica Microsystems.

**10 743 305_02/it** • Copyright © by Leica Microsystems (Schweiz) AG, Medical Division, CH-9435 Heerbrugg, 2022 • Printed – 09.2022 • Soggetto a modifiche.
LEICA e il logo Leica sono marchi registrati di Leica Microsystems IR GmbH.

Leica Microsystems (Schweiz) AG  Max Schmidheiny Strasse 201  CH-9435 Heerbrugg

T +41 71 726 3333  F +41 71 726 3399

www.leica-microsystems.com

CONNECT
WITH US!