Living up to Life

Leica MICROSYSTEMS

MEDICAL DIVISION

Leica RUV800

Gebruiksaanwijzing en installatiehandleiding

10 743 305 – versie 02

Bedankt dat u heeft gekozen voor de Leica RUV800.

Wij hebben bij de ontwikkeling van onze systemen bijzonder veel aandacht besteed aan een eenvoudige, intuïtieve bediening. Neem a.u.b. de tijd en lees eerst deze gebruiksaanwijzing, zodat u de voordelen van uw Leica RUV800 leert kennen en deze optimaal kunt gebruiken.

Waardevolle informatie over producten en diensten van Leica Microsystems, maar ook de adressen van de dichtstbijzijnde dealer vindt u op onze homepage:

www.leica-microsystems.com

Wij danken u voor uw vertrouwen en wensen u veel plezier en succes met uw nieuwe Leica RUV800 van Leica Microsystems.

Leica Microsystems (Schweiz) AG
Medical Division
Max Schmidheiny-Straße 201
CH-9435 Heerbrugg

Tel.: +41 71 726 3333
Fax: +41 71 726 3334

INHOUD

1 INLEIDING

1.1 Fundamentele zaken 4
1.2 Gebruik overeenkomstig de voorschriften. 4
1.3 Markering 4
1.4 Symbolen in deze gebruiksaanwijzing 5
1.5 Benodigd werktuig 5
1.6 Afvalverwijdering 5
1.7 Productidentificatie 5

2 BELANGRIJKE INFORMATIE

2.1 Veiligheidsinstructies 6
2.2 Belangrijke aanwijzingen voor het gebruik 6
2.3 Over deze gebruiksaanwijzing 6

3 LEVERINGSOMVANG

3.1 Leveringsomvang 7

4 MONTAGE VÓÓR DE OPERATIE

4.1 Belangrijke veiligheidsinstructies 8
4.2 Controle van de ophanging. 9
4.3 Installatie. 10

5 BEDIENING TIJDENS DE OPERATIE

5.1 Leica RUV800 naar binnen draaien en focusseren. 11
5.2 Leica RUV800 naar buiten draaien. 12

6 DEMONTAGE, OPSLAG EN TRANSPORT

6.1 Demontage en opslag 13
6.2 Transport. 13

7 STERILISEREN EN REINIGEN

7.1 Reinigen en desinfecteren van niet steriliseerbare delen. 14
7.2 Aanwijzingen voor het hergebruik van steriliseerbare delen 15
7.3 Hergebruik van steriliseerbare delen 16
7.3 Hergebruik van steriliseerbare delen (vervolg). 17

8 AFMETINGEN EN TECHNISCHE GEGEVENS

8.1 Afmetingen Leica RUV800 WD175. 18
8.2 Afmetingen Leica RUV800 WD200 19
8.3 Technische gegevens 20
8.4 Normen waaraan wordt voldaan 20

9 STORINGEN EN ONDERHOUD

9.1 Storingen verhelpen. 21
9.2 Onderhoud. 21

1 INLEIDING

1.1 FUNDAMENTELE ZAKEN

Lees, alvorens de montage en in gebruik name van het product, de gebruiksaanwijzing zorgvuldig door. Bewaar deze gebruiksaanwijzing bij het apparaat.

1.2 GEBRUIK OVEREENKOMSTIG DE VOORSCHRIFTEN

De Leica RUV800 is onderdeel van een microscoopsysteem. Het maakt het fundusonderzoek van het oog van een patiënt met een operatiemicroscoop mogelijk. Het apparaat is bedoeld …

- voor gebruik in ziekenhuizen, klinieken en praktijken.
- voor de toepassing binnen de patiëntomgeving.

De installatie- en gebruiksvoorwaarden moeten voldoen aan chirurgische toepassingen:

- Geringe trilling
- Zorgvuldig gebruik
- Zuivere omgeving
- Gebruik met steriele overtrek, steriele bedieningselementen en de steriele oftalomoscopielens

De exploitant moet er voor zorgen dat alleen getraind vakpersoneel het apparaat mag bedienen, die vertrouwd is met de speciale functies van de operatiemicroscoop en de houdereenheid. Hij moet ervoor zorgen dat de reiniging, sterilisatie, desinfectie en veranderingen aan het apparaat overeenkomstig deze gebruiksaanwijzing worden uitgevoerd.

De exploitant moet ervoor zorgen dat het aangesloten microscoopsysteem aan de eisen voldoet. Daartoe behoort met name dat de lekstromen van het microscoopsysteem aan de eisen van de norm IEC/EN 60601-1 voldoen, omdat de Leica RUV800 niet-geïsoleerd aan de operatiemicroscoop is bevestigd.

1.3 MARKERING

TYPE XXXXXXXX SN DDMMYYXXX WD175 COO: Switzerland TYPE XXXXXXXX SN DDMMYYXXX WD200 COO: Switzerland	Typeplaatje met serienummer en werkafstand (WD).
go.leica-ms.com/ifu	Verplicht etiket - lees de gebruiksaanwijzing aandachtig voordat het product wordt gebruikt. URL voor elektronische versie van de gebruiksaanwijzing.
MD	Medisch apparaat
Leica Microsystems (Schweiz) AG Max Schmidheiny-Str. 201 - CH-9435 Heerbrugg - Switzerland EC REP Leica Microsystems CMS GmbH Ernst-Leitz-Strasse 17-37 35578 Wetzlar, Germany RUV 800 WD 175 REF yyyyyyyy TYPE - rrrrrrrr SN DDMMYYXXX YYYY-MM-DD (01)zzzzzzzzzzzzzz (11)YYMMDD (21)VvvvvVvvvv MD IP 20 Country of origin: Switzerland	Typeplaatje Fabrikant
Leica Microsystems (Schweiz) AG Max Schmidheiny-Str. 201 - CH-9435 Heerbrugg - Switzerland EC REP Leica Microsystems CMS GmbH Ernst-Leitz-Strasse 17-37 35578 Wetzlar, Germany RUV 800 WD 200 REF yyyyyyyy TYPE - rrrrrrrr SN DDMMYYXXX YYYY-MM-DD (01)zzzzzzzzzzzzzz (11)YYMMDD (21)VvvvvVvvvv MD IP 20 Country of origin: Switzerland	
(01) 07630003581034 (11) 201007 (21) 07102000004	UDI-etiket - GS1 datamatrix-code (01) - hulpmiddelidentificatie (DI) productidentificatie (PI) (11) - Productiedatum (21) - Serienummer
	Fabrikant
	Productiedatum
REF	Catalogusnummer
SN	Serienummer
CE	CE-markering

1.4 SYMBOLEN IN DEZE GEBRUIKSAANWIJZING

WAARSCHUWING

Kan tot de dood of zwaar lichamelijk letsel leiden.

AANWIJZING

Kan tot materiële schade leiden.

In deze gebruiksaanwijzing vindt u naast instructies over het gebruik ook belangrijke veiligheidsinstructies (zie het hoofdstuk "Veiligheidsinstructies").

INFO

Niet veiligheidsrelevante, maar nuttige of belangrijke informatie.

1.5 BENODIGD WERKTUIG

Voor de montage van de Leica RUV800 is geen gereedschap nodig.

1.6 AFVALVERWIJDERING

Voor het weggooien van de producten dienen de desbetreffende geldige nationale voorschriften in acht genomen te worden.
Er moet een beroep worden gedaan op afvalverwerkingsbedrijven. De verpakking van het apparaat kan worden gerecycled.

1.7 PRODUCTIDENTIFICATIE

De typeaanduiding en het serienummer van uw product zijn op het typeplaatje van de Leica RUV800 aangebracht (zie paragraaf 1.3). Breng deze gegevens over naar de onderstaande regel en geef ze door wanneer u vragen heeft aan onze dealer of servicepunt.

Type: Serienummer:

2.1 VEILIGHEIDSINSTRUCTIES

- Het microscoopsysteem mag voor de veiligheid van de patiënten, gebruikers en derden alleen worden gebruikt met in achtneming van de geldende gebruiksaanwijzingen. Daartoe behoort zowel de betreffende gebruiksaanwijzing van de Leica RUV800 als de gebruiksaanwijzingen die bij de operatiemicroscoop horen.
- Het microscoopsysteem is uitsluitend bedoeld voor het gebruik volgens de voorschriften, zoals beschreven in de geldende gebruiksaanwijzingen.
- Bewaar de gebruiksaanwijzingen altijd op een toegankelijke plaats, voor toekomstig gebruik.
- Meld alle gebreken aan het product die de veiligheid van personen in gevaar kunnen brengen, direct aan uw Leica-dealer.
- Gebruik uitsluitend originele toebehoren van Leica Microsystems of toebehoren die uitdrukkelijk door Leica Microsystems zijn goedgekeurd. Voor reparaties mogen alleen originele onderdelen van Leica Microsystems worden gebruikt.
- Wordt de Leica RUV800 door niet-geautoriseerde personen aangepast, gerepareerd of onderhouden of wordt het apparaat verkeerd gebruikt, wijst Leica Microsystems iedere aansprakelijkheid af.
- Het prismablok mag niet gesteriliseerd worden. Binnendringende vloeistoffen beschadigen het instrument.
- Neem ten minste eenmaal per jaar contact op met de fabrikant, om te kunnen profiteren van nieuwe inzichten die belangrijk zijn voor de veiligheid.
- Zorg ervoor dat alleen geïnstrueerde gebruikers met de Leica RUV800 werken.

2.2 BELANGRIJKE AANWIJZINGEN VOOR HET GEBRUIK

⚠ WAARSCHUWING

Neem per se de volgende aanwijzingen voor de montage en het gebruik in acht.
Niet naleving kan tot persoonlijk letsel leiden!

- Vermijd extreem mechanische belastingen van de Leica RUV800.
- Zorg ervoor dat de Leica operatiemicroscoop uitgebalanceerd is.
- Het maximale draagvermogen van de houdereenheid mag niet overschreden worden.
- Gebruik voor de installatie op de Leica-operatiemicroscoop uitsluitend de adapter van Leica Microsystems.
- Zorg voor ieder gebruik dat de mechanische aansluitingen goed vastzitten en niet defect zijn.
- Begin geen operatie als er sprake is van een technisch defect of een technisch defect vermoed wordt.
- Voer geen wijzigingen aan dit apparaat uit.

2.3 OVER DEZE GEBRUIKSAANWIJZING

- De inhoud van deze gebruiksaanwijzing is auteursrechtelijk beschermd. Een vertaling is zonder schriftelijke toestemming van Leica Microsystems (Schweiz) AG, Medical Division, niet toegestaan.
- De weergegeven afbeeldingen en illustraties kunnen door aanhoudend onderzoek en ontwikkeling van het geleverde apparaat afwijken.

3.1 LEVERINGSOMVANG

1 *Transportkoffer*
2 *Steriliseerbare hoezen (3×)*
3 *Adapter*
4 *Prismablok*
5 *Ophanging*
6 *Oftalomoscopielens*
7 *Focusseringshendel (6×)*

Gedrukt handboek

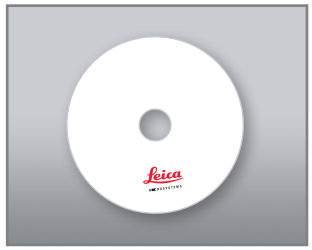

CD met de gebruiksaanwijzing in meerdere talen (PDF)

4.1 BELANGRIJKE VEILIGHEIDSINSTRUCTIES

⚠ WAARSCHUWING

Controleer, vóór iedere in gebruik name, de volgende punten! Niet naleving kan tot verwondingen bij de patiënt leiden!

Gevaar voor personen bij ondeskundig gebruik:

- Volg de gebruiksaanwijzing.
- Vermijd extreem mechanische belastingen van de Leica RUV800.
- Gebruik de Leica RUV800 uitsluitend met een voor de oftalomologie geschikte operatiemicroscoop.

Gevaar voor personen bij ondeskundige installatie:

- Het maximale draagvermogen van de houdereenheid mag niet overschreden worden.
- Installeer de Leica RUV800 alleen met de bijbehorende originele Leica-adapter op de betreffende operatiemicroscoop.

Gevaar voor personen bij defect apparaat:

- Zorg voor ieder gebruik dat alle mechanische aansluitingen goed vastzitten en niet defect zijn.
- Begin geen operatie als er sprake is van een technisch defect of een technisch defect vermoed wordt.

Gevaar voor de patiënt door infectie resp. contaminatie door niet-steriele bediening:

- Steriliseer vóór het gebruik de steriliseerbare bedieningselementen (zie paragraaf 7.3).
- Rust de Leica RUV800 voor iedere operatie uit met de bijbehorende steriele bedieningselementen.
- De buitenvlakken van de steriele bedieningselementen mogen alleen door steriele personen worden aangeraakt.

Gevaar voor personen door omlaag vallende onderdelen:

- Zorg ervoor dat alle aanbouwdelen vast met elkaar resp. vast met de operatiemicroscoop zijn verbonden.

Gevaar voor personen door ondeskundige montage:

- Zorg ervoor dat de gebruikte werkafstand van het objectief (175 mm of 200 mm) met de lengte van de ophanging overeenkomt. Controleer hiervoor de gravure op de ophanging en het objectief.
- Zorg voor ieder gebruik dat alle mechanische aansluitingen goed vastzitten en niet defect zijn.
- Zorg ervoor dat de operatiemicroscoop uitgebalanceerd is.
- Zorg ervoor dat de Leica RUV800 in de werkstand door zijn veerophanging gemakkelijk naar boven kan uitwijken, zodat bij het per ongeluk aanraken van het oog het oog niet wordt belast.
- Zorg ervoor dat de Leica RUV800 met een steriele hoes en steriele bedieningselementen is uitgerust.

4.2 CONTROLE VAN DE OPHANGING

⚠ WAARSCHUWING

Controleer vóór iedere operatie of de lengte van de ophanging tot de gebruikte werkafstand van het objectief past. Niet naleving kan tot verwondingen bij de patiënt leiden!

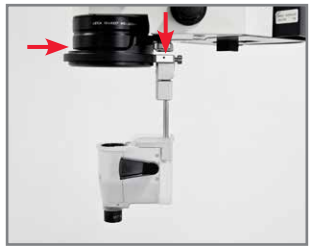

Werkafstand WD200:
De WD-beschrijving van het objectief moet overeenkomen met de laserbeschrijving op de ophanging.

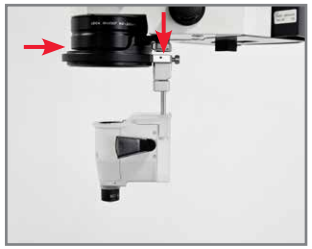

Werkafstand WD175:
De WD-beschrijving van het objectief moet overeenkomen met de laserbeschrijving op de ophanging.

Gebruiksmogelijkheden op Leica operatiemicroscopen	
Leica M844 / Leica M820 / Leica M822	Standaard set
Leica M620	met extra adapter

4.3 INSTALLATIE

Bevestig de adapter met de beide schroeven op de voorste schroefdraad.

Steek de ophanging op de beide nokken.

Draai de schroef bij de ophanging aan.

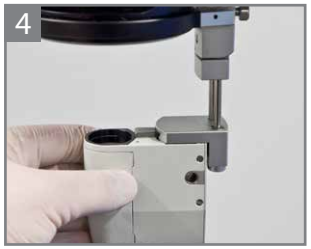

Schuif het prismablok in de houder van de ophanging, zodat deze vastklikt.

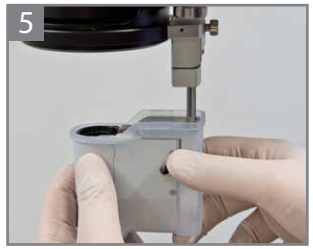

Plaats de steriliseerbare hoes over de Leica RUV800.

Druk de bajonetsluiting van het vergrootglas zorgvuldig vanaf de onderkant op de Leica RUV800 en zet deze vast, door een korte draai linksom.

INFO

Na het vastklikken zijn de gelaserde lijn op het vergrootglas en de afgebeelde (rode) lijn op het prismablok collineair.

Druk de focusseringshendel in de opening aan de zijkant, zodat deze hoorbaar vastklikt. Focusseringshendels kunnen links, rechts of aan beide zijden van het prismablok worden aangebracht.

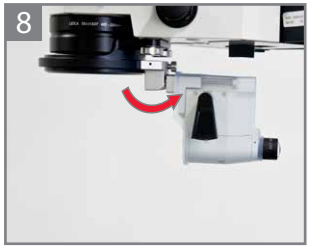

Klap de Leica RUV800 naar boven.

WAARSCHUWING

Controleer of het vergrootglas en de focusseringshendel goed vastzitten. Als een van deze onderdelen tijdens de operatie los komt, kunnen zware verwondingen ontstaan!

5.1 LEICA RUV800 NAAR BINNEN DRAAIEN EN FOCUSSEREN

1

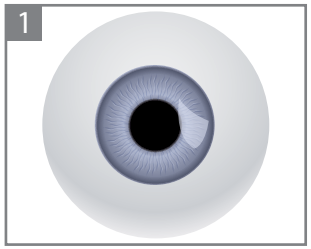

Focusseer bij een lage vergroting op de iris van de patiënt.

⚠ WAARSCHUWING

Houd het prismablok tijdens het naar binnen draaien en omlaag laten met de hand vast en let op dat het oog van de patiënt hierbij niet wordt geraakt.

2

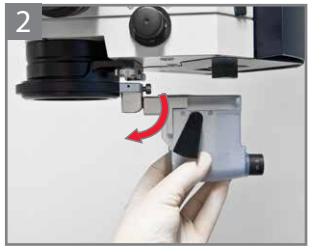

Draai het prismablok naar voren.

3

Houd het prismablok vast terwijl u de Leica RUV800 voorzichtig laat zakken.

4

Kijk door de oculairs en wissel naar de maximale vergroting. Gebruik de focusseerhendel op het prismablok voor de fijnfocussering.

5

Draai de Leica RUV800 in de gewenste positie.

6

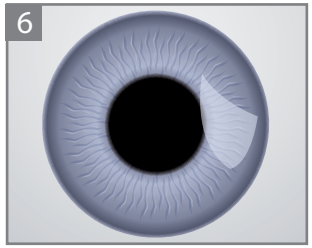

Stel op de operatiemicroscoop de gewenste vergroting in.

5.2 LEICA RUV800 NAAR BUITEN DRAAIEN

⚠ WAARSCHUWING

Houd het prismablok bij het optillen en naar buiten draaien altijd met de hand vast en let op dat hierbij het oog van de patiënt niet wordt geraakt.

Houd het prismablok in de hand en druk het tot de aanslag naar boven.

Draai het prismablok tot de aanslag naar achter.

6 DEMONTAGE, OPSLAG EN TRANSPORT

6.1 DEMONTAGE EN OPSLAG

⚠ WAARSCHUWING

Demonteer de Leica RUV800 nooit als er een patiënt onder de operatiemicroscoop ligt. Omlaag vallende delen kunnen tot zware verwondingen leiden.

Druk de clip bij de ophanging omlaag en trek de Leica RUV800 uit de houder.

Demonteer de Leica RUV800 in omgekeerde volgorde van montage (zie paragraaf 4).

Bewaar het prismablok in de meegeleverde beschermtas, om deze tegen stof en vuil te beschermen.

6.2 TRANSPORT

De Leica RUV800 mag alleen in de bijgeleverde koffer getransporteerd worden.

7.1 REINIGEN EN DESINFECTEREN VAN NIET STERILISEERBARE DELEN

AANWIJZING

Degene die dit hergebruik voorbereidt, is er verantwoordelijk voor, dat de daadwerkelijk uitgevoerde voorbereiding tot hergebruik met gebruikte uitrusting, materialen en personeel de gewenste resultaten oplevert. Hiervoor zijn normaliter validaties en routinebewakingen van het proces noodzakelijk. Eveneens moet elke afwijking van de beschikbaar gestelde instructies door degene die het hergebruik voorbereidt, zorgvuldig worden beoordeeld op effectiviteit en mogelijke nadelige gevolgen.

AANWIJZING

Onderdelen van geëloxeerd aluminium worden door alkalische reinigingsmiddelen beschadigd. Gebruik voor het reinigen van de niet steriliseerbare elementen uitsluitend pH-neutrale reinigings- en desinfectiemiddelen, die geschikt zijn voor glas-, aluminium-, kunststof- en lakoppervlakken.

AANWIJZING

Let op dat er geen vloeistoffen in het prismablok kunnen binnendringen. Deze beschadigen het instrument. Reinig glasoppervlakken bijzonder voorzichtig, om beschadigingen te voorkomen. Gebruik geen schuurmiddelen of schurende materialen.

Reinigen en desinfecteren van het prismablok	
Toepassingsbereik	Reinigen en desinfecteren van de buitenzijde van het prismablok
Handmatige reiniging	Gebruik een pH-neutraal, medisch reinigingsmiddel, dat overeenkomstig nationale wettelijke bepalingen en voorschriften met betrekking tot de hygiëne getest is.
Desinfectie	Gebruik een aldehydevrij, medisch desinfectiemiddel op basis van propanol en ethanol, dat overeenkomstig nationale wettelijke bepalingen en voorschriften met betrekking tot de hygiëne getest is.
Onderhoud, controle en test	• Controleer alle producten voor en na iedere bereiding op mechanische schade. Vervang beschadigde producten. • Zorg ervoor dat na de werkzaamheden het apparaat gebruiksklaar is, en de voorlens en oculairs schoon zijn.

7.2 AANWIJZINGEN VOOR HET HERGEBRUIK VAN STERILISEERBARE DELEN

AANWIJZING

Voor het hergebruik van steriliseerbare delen gelden als voorbereiding alle maatregelen die in paragraaf 7.1 worden beschreven.

AANWIJZING

Het prismablok mag in geen geval gesteriliseerd worden, omdat het door het binnendringen van vloeistof beschadigd wordt!

AANWIJZING

Het vergrootglas moet in de autoclaaf rechtop staan, met de bajonetsluiting naar beneden. Het vergrootglas kan anders beschadigd worden!

AANWIJZING

Houd u aan de volgorde van de bereidingsmaatregelen.

AANWIJZING

Zorg ervoor dat bij de bereiding de temperatuur tussen 134 °C en 137 °C bedraagt.

Artikelnummer	Benaming	Stoomautoclaaf
10448581	RUV800 Steriliseerbare hoezen	✓ [1]
10743296	RUV800 Adapter voor M844/M820/M822	✓ [1]
10448560	RUV800 Adapter voor M620	✓ [1]
10743298	Prismablok RUV800	— [2]
10743295	RUV800 Ophanging WD175	✓ [1]
10743297	RUV800 Ophanging WD200	✓ [1]
10448578	RUV800 90D Oftalomoscopielens	✓ [1]
10448579	RUV800 XLView oftalomoscopielens	✓ [1]
10448580	RUV800 Focusseringshendel	✓ [1]

1 Automatische reiniging en desinfectie, pH-neutraal (ISO 15883-1 annex 2 A0-concept), stoomsterilisatie met gefractioneerd voorvacuüm bij 134 °C voor minimaal 5 minuten.

2 Reiniging prismablok: zie paragraaf 7.1

7.3 HERGEBRUIK VAN STERILISEERBARE DELEN

Hergebruik van steriliseerbare bedieningselementen	
Toepassingsbereik	Zie tabel op pagina 15
Beperking van het hergebruik	• Frequente bereidingen hebben normaliter slechts een geringe invloed op de producten. De levensduur is afhankelijk van het proces en de zorgvuldigheid bij de bereiding. • Onderzoek de producten vóór en na ieder hergebruik op beschadigingen. • Vervang beschadigde producten.
Voorbereiding voor de handmatige decontaminatie	• Houd geschikte hulpmiddelen voor het reinigen van holtes, uitsparingen, enz. gereed.
Voorbereiding voor de automatische decontaminatie	• Zet optieken vast, om beschadigingen te voorkomen. • Positioneer de producten zodanig, dat vloeistof ongehinderd uit de uitsparingen kan wegstromen.
Geschikt reinigingsmiddel voor de handmatige reiniging	• Gebruik een pH-neutraal, medisch reinigingsmiddel, dat overeenkomstig nationale wettelijke bepalingen en voorschriften met betrekking tot de hygiëne getest is. Volg de gebruiksaanwijzing van de desbetreffende fabrikant.
Toepassing bij de handmatige reiniging	• De reiniging kan in een dompelbad plaatsvinden. • Reinig de producten grondig, met name op moeilijk toegankelijke plaatsen. • Spoel de producten afsluitend 3 minuten onder stromend water af. **Optiek** • Gebruik voor de reiniging zachte doekjes, en in geen geval schurende materialen zoals bijvoorbeeld borstels. • Zorg ervoor dat optische oppervlakken niet beschadigd worden. • Droog de optiek, zodat er geen water- of overige resten achterblijven.
Geschikte apparaten en reinigingsmiddelen voor de automatische reiniging:	• Leica Microsystems (Schweiz) AG, Medical Division, adviseert reinigings- en desinfectieautomaten overeenkomstig ISO 15883-1. Volg de gebruiksaanwijzing van de desbetreffende fabrikant. • Gebruik een pH-neutraal, medisch reinigingsmiddel, dat overeenkomstig nationale wettelijke bepalingen en voorschriften met betrekking tot de hygiëne getest is. • Gebruik gedemineraliseerd water.

7.3 HERGEBRUIK VAN STERILISEERBARE DELEN (VERVOLG)

Hergebruik van steriliseerbare bedieningselementen	
Programmakeuze	• Voorreiniging bij <20 °C • Reiniging bij 40 °C tot 45 °C voor 10 minuten • Spoelen/ thermische desinfectie bij 93 °C voor 10 minuten • geen plotselinge temperatuurschommelingen
Geschikt desinfectiemiddel voor de handmatige reiniging	• Gebruik een medisch desinfectiemiddel met een gehalte van 2,2 % tot 2,7 % glutaraldehyde, dat overeenkomstig nationale wettelijke bepalingen en voorschriften met betrekking tot de hygiëne is getest.
Toepassing bij de handmatige reiniging	• Gebruik het desinfectiemiddel overeenkomstig de gegevens van de fabrikant als dompelbad. • Spoel de producten onder stromende water af. • Droog de producten.
Toepassing bij de automatische reiniging	• Thermische desinfectie bij 93 °C voor 10 minuten, is in het reinigingsprogramma opgenomen.
Onderhoud, controle en test	• Controleer alle producten voor en na iedere bereiding op mechanische schade. Vervang beschadigde producten. • Zorg ervoor dat de optiekproducten schoon zijn. • Zorg ervoor dat alle substanties volledig van de producten is verwijderd.
Verpakking	• Plaats de producten in een steriele houder of pak de producten dubbel in steriele hoezen in.
Sterilisatie	• Gebruik de stoomsterilisatie (met de autoclaaf verhitten) met een gefractioneerd voorvacuüm tussen 134 °C en 137 °C gedurende ten minste 3,5 minuut.
Na de sterilisatie	• Als er zout of andere chemicaliën/mineralen in de watertoevoer van afwasmachines en autoclaven moeten worden gebruikt, moet op het volgende worden gelet: Veeg na afsluiting van het autoclaaf-proces en binnen 60 minuten in een steriele omgeving de oftalomoscopielens met 70 %-isopropylalcohol (IPA) of 70 % industriespiritus (IMS) met een gesteriliseerd wattenstaafje of doek af. Hoe langer er wordt gewacht met het afvegen van de oftalomoscopielens na het verhitten met de autoclaaf (stoomsterilisatie), des te meer chemicaliën/mineralen (bv. zout) kunnen op het oppervlak van de lens kristalliseren. Hoe sneller u de lens afveegt met IPA of IMS, des te beter. Zijn er geen doeken voor het afvegen van de lenzen beschikbaar, dan kunnen ze ook op een steriele plaats in een 70 %-oplossing van IPA of IMS worden gedompeld.
Opslag	• Sla de producten overeenkomstig de gebruikelijke opslag van steriele apparaten op.

8.1 AFMETINGEN LEICA RUV800 WD175

Leica RUV800 WD175 voor Leica M844/M822/M820

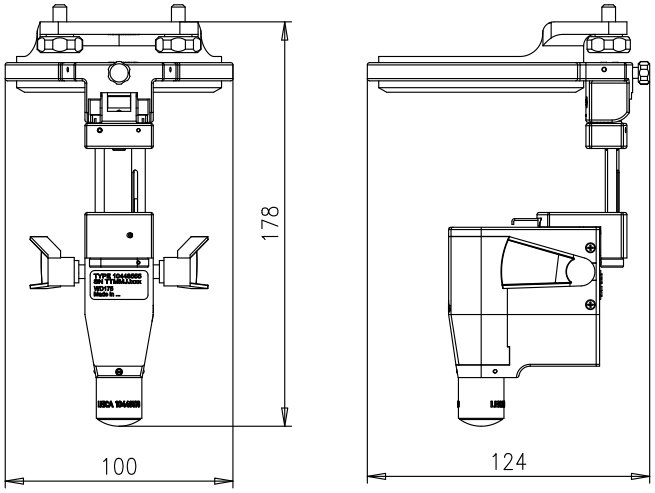

(maten in mm)

Leica RUV800 WD175 voor Leica M620

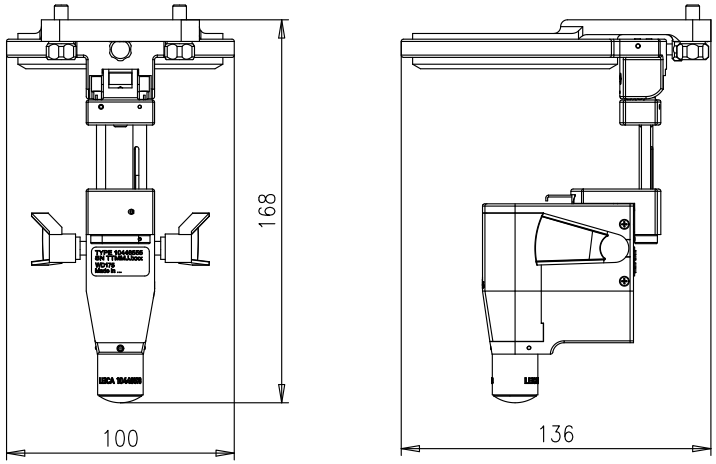

(maten in mm)

8.2 AFMETINGEN LEICA RUV800 WD200

Leica RUV800 WD200 voor Leica M844/M822/M820

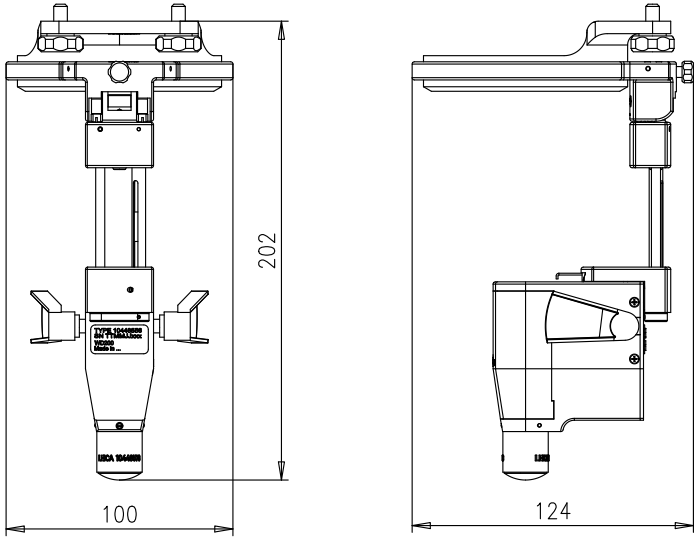

(maten in mm)

Leica RUV800 WD200 voor Leica M620

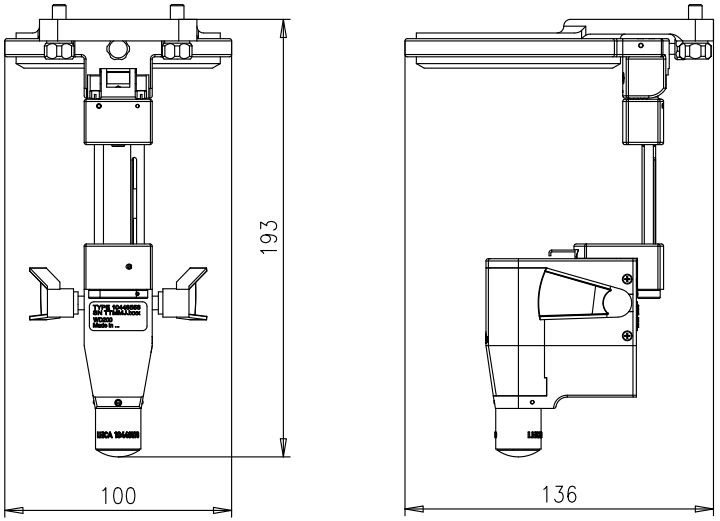

(maten in mm)

8.3 TECHNISCHE GEGEVENS

Omgevingscondities	Leica RUV800 WD = 175	Leica RUV800 WD = 200
Toepassingstemperatuur	+10 °C … +40 °C	
Opslag- en transporttemperatuur	-20 °C … +70 °C	
Relatieve luchtvochtigheid	10 % … 90 %	
Luchtdruk	600 hPa … 1060 hPa	

Werkafstand en gewicht		
Noodzakelijke werkafstand van het objectief	175 mm	200 mm
Gewicht	0,53 kg	0,55 kg

Optische gegevens	Leica RUV800 90D oftalomoscopielens	Leica RUV800 XLView oftalomoscopielens
Dioptriewaarde	90 dpt	132 dpt
Mogelijke kijkhoek	90°	124°
Afstand tot de cornea	7 mm	4 mm

8.4 NORMEN WAARAAN WORDT VOLDAAN

- De medische divisie van Leica Microsystems (Schweiz) AG bezit de managementsysteemcertificaten voor de internationale normen ISO 13485 met betrekking tot kwaliteitsmanagement en kwaliteitsborging.

9.1 STORINGEN VERHELPEN

⚠ WAARSCHUWING

Begin geen operatie als er sprake is van een technisch defect of een technisch defect vermoed wordt. Kan de storing niet worden verholpen door de beschreven maatregelen, dient u contact op te nemen met uw adviseur van Leica Microsystems.

Fout	Omgevingscondities	
Troebel beeld	**Troebele oftalomoscopielens**	• Maak de oftalomoscopielens schoon met een zachte doek. • Vervang de oftalomoscopielens.
	Verontreinigingen op de optiekhouder	• Maak de optiekhouder met een zachte doek schoon.

9.2 ONDERHOUD

INFO

Ook als er niet voorgeschreven is dat er regelmatig onderhoud moet worden gepleegd, wordt aangeraden een onderhoudende veiligheidsinspectie jaarlijks te laten uitvoeren.

Voor het behoud van de gebruiksveiligheid van het systeem adviseren wij echter om reeds na afloop van de garantieperiode regelmatig onderhoud, minstens een keer per drie jaar, door ons vakpersoneel te laten uitvoeren. Neem voor onderhoudscontracten contact op met de lokale Leica-Service of uw lokale Leica-dealer.

Bij reparaties mogen alleen originele onderdelen van Leica Microsystems gebruikt worden.

10 743 305_02/nl • Copyright © by Leica Microsystems (Schweiz) AG, Medical Division, CH-9435 Heerbrugg, 2022 • Gedrukt – 09.2022 • Wijzigingen voorbehouden.
LEICA en het Leica-logo zijn gedeponeerde handelsmerken van Leica Microsystems IR GmbH.

Leica Microsystems (Schweiz) AG Max Schmidheiny Strasse 201 CH-9435 Heerbrugg

T +41 71 726 3333 F +41 71 726 3399

www.leica-microsystems.com

CONNECT
WITH US!