Living up to Life

Leica
MICROSYSTEMS

MEDICAL DIVISION

Leica RUV800

Bruksanvisning och installationsanvisning

10 743 305 – Version 02

Tack för att du valt att köpa Leica RUV800.

Vid utvecklingen av våra system lägger vi stor vikt vid enkel och lättbegriplig användning. Vi rekommenderar dig ändå att läsa bruksanvisningen noga så att du känner till och kan använda alla fördelarna hos Leica RUV800 optimalt.

För viktig information om produkter och tjänster från Leica Microsystems och adressen till din närmaste Leicarepresentant, se vår hemsida:

www.leica-microsystems.com

Tack för att du väljer våra produkter. Vi hoppas att du kommer att få glädje av kvaliteten och prestandan hos Leica RUV800 från Leica Microsystems.

Leica Microsystems (Schweiz) AG
Medical Division
Max Schmidheiny-Straße 201
CH-9435 Heerbrugg

Telefon: +41 71 726 3333
Fax: +41 71 726 3334

INNEHÅLLSFÖRTECKNING

1 INLEDNING

1.1 Allmän information 4
1.2 Avsedd användning 4
1.3 Märken och etiketter 4
1.4 Symboler i bruksanvisningen 5
1.5 Nödvändiga verktyg 5
1.6 Avyttring 5
1.7 Produktidentifiering 5

2 VIKTIG INFORMATION

2.1 Säkerhetsanvisningar 6
2.2 Viktiga anvisningar för användning 6
2.3 Angående bruksanvisningen 6

3 STANDARDLEVERANS

3.1 Standardleverans 7

4 FÖRBEREDELSER INNAN OPERATIONEN

4.1 Viktiga säkerhetsanvisningar 8
4.2 Kontroller av upphängningen 9
4.3 Installation 10

5 ANVÄNDNING UNDER KIRURGI

5.1 Svänga och fokusera Leica RUV800 11
5.2 Svänga ut Leica RUV800 12

6 DEMONTERING, LAGRING OCH TRANSPORT

6.1 Demontering och lagring 13
6.2 Transport 13

7 STERILISERING OCH RENGÖRING

7.1 Rengöring och desinficering av delar som inte kan steriliseras 14
7.2 Anvisningar för återberedning av steriliserbara delar 15
7.3 Återberedning av steriliserbara delar 16
7.3 Återberedning av steriliserbara delar (forts.) 17

8 MÅTT OCH SPECIFIKATIONER

8.1 Mått för Leica RUV800 WD175 18
8.2 Mått för Leica RUV800 WD200 19
8.3 Specifikationer 20
8.4 Uppfyllda normer 20

9 SKÖTSEL OCH UNDERHÅLL

9.1 Felavhjälpning 21
9.2 Underhåll 21

1.1 ALLMÄN INFORMATION

Läs noga igenom bruksanvisningen innan instrumentet monteras och startas. Förvara bruksanvisningen i närheten av instrumentet.

1.2 AVSEDD ANVÄNDNING

Leica RUV800 är en del av ett mikroskopsystem. Den möjliggör funduskopi av en patients öga med hjälp av ett operationsmikroskop. Den är avsedd …

- För användning på sjukhus och kliniker.
- För användning i patientmiljö.

Förhållandena vid installation och användning måste motsvara kraven vid kirurgiska ingrepp:

- Låga vibrationer
- Varsam hantering
- Ren miljö
- Användning av sterilöverdrag, sterila styrelement och steril oftalmoskopilins

Ägaren/användaren måste säkerställa att endast utbildad personal hanterar instrumentet, och att personalen känner till operationsmikroskopets och hållarens specialfunktioner. Ägaren/användaren måste säkerställa att instrumentet rengörs, steriliseras, desinficeras och anpassas enligt bruksanvisningen.

Ägaren/användaren måste säkerställa att det mikroskopsystem som ansluts till instrumentet uppfyller gällande krav. Detta gäller särskilt att urladdningsströmmen från mikroskopsystemet uppfyller normen IEC/EN 60601-1, eftersom Leica RUV800 är upphängd på operationsmikroskopet utan isolering.

1.3 MÄRKEN OCH ETIKETTER

TYPE XXXXXXXX SN DDMMYYXXX WD175 COO: Switzerland TYPE XXXXXXXX SN DDMMYYXXX WD200 COO: Switzerland	Typbricka med serienummer och arbetsavstånd (WD).
go.leica-ms.com/ifu	Obligatorisk etikett - läs bruksanvisningen noggrant innan du använder produkten. Webbadress för elektronisk version av bruksanvisningen.
MD	Medicinsk enhet
Leica Microsystems (Schweiz) AG Max Schmidheiny-Str. 201 - CH-9435 Heerbrugg - Switzerland EC REP Leica Microsystems CMS GmbH Ernst-Leitz-Strasse 17-37 35578 Wetzlar, Germany Leica YYYY-MM-DD RUV 800 WD 175 REF yyyyyyyy TYPE - rrrrrrrr SN DDMMYYXXX CE MD Rx only IP 20 Country of origin: Switzerland	Typbricka Tillverkare
Leica Microsystems (Schweiz) AG Max Schmidheiny-Str. 201 - CH-9435 Heerbrugg - Switzerland EC REP Leica Microsystems CMS GmbH Ernst-Leitz-Strasse 17-37 35578 Wetzlar, Germany Leica YYYY-MM-DD RUV 800 WD 200 REF yyyyyyyy TYPE - rrrrrrrr SN DDMMYYXXX CE MD Rx only IP 20 Country of origin: Switzerland	
(01) 07630003581034 (11) 201007 (21) 07102000004	UDI-etikett - GS1-datamatriskod (01) - Enhetsidentifierare (DI) Produktidentifierare (PI) (11) - Tillverkningsdatum (21) - Serienummer
	Tillverkare
	Tillverkningsdatum
REF	Katalognummer
SN	Serienummer
CE	CE-märkning

1.4 SYMBOLER I BRUKSANVISNINGEN

VARNING

Kan leda till dödsfall eller svåra personskador.

OBSERVERA

Kan leda till materialskador.

I bruksanvisningen finns viktig säkerhetsinformation och användarinstruktioner för instrumentet (se kapitlet "Säkerhetsanvisningar").

INFO

Information som inte hör till säkerhetsanvisningarna, men som är användbar eller viktig.

1.5 NÖDVÄNDIGA VERKTYG

Inga verktyg krävs för att installera Leica RUV800.

1.6 AVYTTRING

Produkten ska avyttras enligt gällande nationell lagstiftning och i samarbete med ett lämpligt avfallshanteringsföretag. Instrumentets förpackning går till återanvändning.

1.7 PRODUKTIDENTIFIERING

Produktens typbeteckning och serienummer står på typbrickan till Leica RUV800 (se avsnitt 1.3). Skriv ner dessa uppgifter på raden nedan så att de finns till hands vid kontakt med våra representanter eller serviceställen.

Typ: Serienummer:

2.1 SÄKERHETSANVISNINGAR

- Med hänsyn till säkerheten för patienter, användare och tredje part får mikroskopsystemet endast användas enligt bruksanvisningarna. Detta inkluderar denna bruksanvisning för Leica RUV800 och de anvisningar som hör till operationsmikroskopet.
- Mikroskopsystemet får endast användas i enlighet med uppgifterna i respektive bruksanvisning.
- Förvara bruksanvisningen och anvisningarna i närheten för senare bruk.
- Informera omedelbart din Leicarepresentant om produkten uppvisar fel och brister som skulle kunna vålla skador.
- Använd endast originaldelar från Leica Microsystems eller delar som Leica Microsystems uttryckligen har godkänt. Endast originaldelar från Leica Microsystems får användas till underhållsarbeten.
- Om obehörig personal har modifierat, reparerat eller utfört underhållsarbeten på Leica RUV800, eller om instrumentet har hanterats på felaktigt sätt, frånsäger sig Leica Microsystems allt ansvar.
- Prismablocket får inte steriliseras. Vätskor som tränger in i instrumentet kan skada det.
- Kontakta tillverkaren minst en gång per år för att säkerställa att eventuella nya säkerhetsrelaterade kunskaper används.
- Säkerställ att endast instruerad personal använder Leica RUV800.

2.2 VIKTIGA ANVISNINGAR FÖR ANVÄNDNING

⚠ VARNING

Följ noga dessa anvisningar för montering och användning.
Om de inte följs kan det leda till personskador eller dödsfall!

- Undvik extrem mekanisk påfrestning på Leica RUV800.
- Säkerställ att Leica operationsmikroskop är balanserat.
- Hållarens maximala lastkapacitet får inte överskridas.
- För installation på Leica operationsmikroskop får endast adaptern från Leica Microsystems användas.
- Säkerställ före varje användning att de mekaniska anslutningarna sitter fast ordentligt och att de inte är skadade.
- Använd inte instrumentet om det visar tecken på tekniska fel.
- Inga förändringar får göras på detta instrument.

2.3 ANGÅENDE BRUKSANVISNINGEN

- Innehållet i denna bruksanvisning skyddas av upphovsrättslagar. Innehållet får inte översättas utan skriftligt medgivande från Leica Microsystems (Schweiz) AG, Medical Division.
- Bilder och illustrationer kan avvika från det levererade instrumentet på grund av pågående forskning och utveckling.

3.1 STANDARDLEVERANS

1 *Transportlåda*
2 *Sterilöverdrag (3×)*
3 *Adapter*
4 *Prismablock*
5 *Upphängning*
6 *Oftalmoskopilins*
7 *Fokusspakar (6×)*

Tryckt bruksanvisning

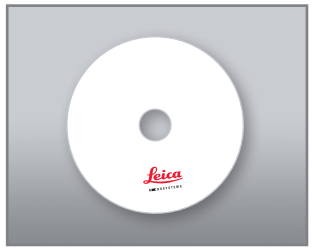

CD-skiva med bruksanvisningen på olika språk (PDF)

4.1 VIKTIGA SÄKERHETSANVISNINGAR

⚠ VARNING

Kontrollera dessa punkter före varje användning! Om de inte följs kan det leda till att patienten skadas!

Fara för personalen vid felaktig användning:

- Följ bruksanvisningen.
- Undvik extrem mekanisk påfrestning på Leica RUV800.
- Använd Leica RUV800 endast med ett operationsmikroskop som är avsett för oftalmoskopi.

Fara för personalen vid felaktig installation:

- Hållarens maximala lastkapacitet får inte överskridas.
- Installera Leica RUV800 på operationsmikroskopet endast med den avsedda originaladaptern från Leica.

Fara för personalen på grund av skador på instrumentet:

- Säkerställ före varje användning att de mekaniska anslutningarna sitter fast ordentligt och att de inte är skadade.
- Använd inte instrumentet om det visar tecken på tekniska fel.

Fara för patienten på grund av infektion eller smitta som orsakats av icke-steril användning:

- Sterilisera de steriliserbara styrelementen före användning (se avsnitt 7.3).
- Utrusta RUV800 med tillhörande sterila styrelement före varje användning.
- Ytorna på de sterila styrelementen får endast vidröras av steril personal.

Fara för personalen på grund av fallande delar:

- Säkerställ att alla löstagbara delar är ordentligt anslutna till varandra och/eller operationsmikroskopet.

Fara för personalen på grund av felaktig inställning:

- Säkerställ att arbetsavståndet för objektivet (175 mm eller 200 mm) stämmer överens med upphängningens längd. Läs av ingraveringen på upphängningen och objektivet.
- Säkerställ att alla mekaniska anslutningar sitter fast ordentligt och att de inte är skadade.
- Säkerställ att operationsmikroskopet är balanserat.
- Säkerställ att fjäderupphängningen pressar upp Leica RUV800 en aning när det befinner sig i arbetsläge. Detta för att hindra tryck mot ögat om instrumentet av misstag skulle råka nudda ögat.
- Säkerställ att Leica RUV800 förses med sterilöverdrag och sterila styrelement.

4.2 KONTROLLER AV UPPHÄNGNINGEN

⚠ VARNING

Före varje användning måste man kontrollera att upphängningens längd stämmer överens med objektivets arbetslängd. Om de inte följs kan det leda till att patienten skadas!

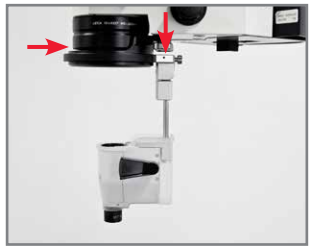

Arbetsavstånd WD200: Objektivets WD-beteckning måste stämma överens med laserinskriptionen på upphängningen.

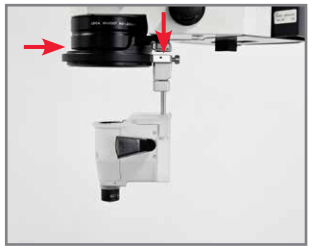

Arbetsavstånd WD175: Objektivets WD-beteckning måste stämma överens med laserinskriptionen på upphängningen.

Möjlig användning av Leica operationsmikroskop	
Leica M844 / Leica M820 / Leica M822	Standarduppsättning
Leica M620	med extraadapter

4.3 INSTALLATION

Sätt fast adaptern i de främre gängorna med de två skruvarna.

Sätt fast upphängningen på de båda klackarna.

Dra åt skruvarna på upphängningen.

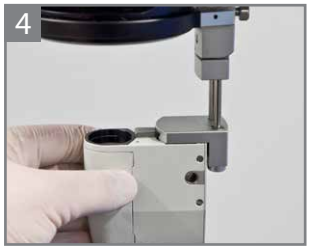

Skjut in prismablocket i hållaren på upphängningen tills det hörs ett klick.

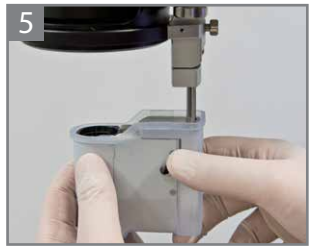

Drag sterilöverdraget över Leica RUV800.

Tryck försiktigt upp objektivets bajonettfattning underifrån mot Leica RUV800 och lås det genom att vrida ett kort varv moturs.

INFO

När det är på plats befinner sig den lasergraverade linjen på objektivet och den tryckta (röda) linjen på prismablocket i linje.

Tryck in fokusspaken i öppningen på sidan tills det hörs ett klick. Fokusspakar kan monteras till vänster, höger eller på båda sidor av prismablocket.

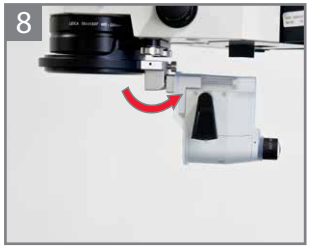

Fäll upp Leica RUV800.

VARNING

Kontrollera att objektivet och fokusspaken sitter fast ordentligt på plats. Om dessa delar lossnar under användning kan det leda till allvarliga personskador!

5.1 SVÄNGA OCH FOKUSERA LEICA RUV800

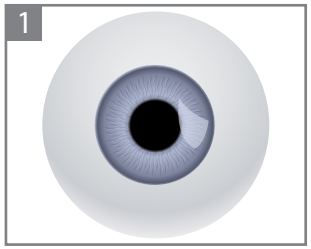

Fokusera på patientens iris med låg förstoring.

⚠ VARNING

Håll alltid ett stadigt grepp om prismablocket när instrumentet ska svängas eller sänkas. Säkerställ att det inte kan vidröra patientens öga.

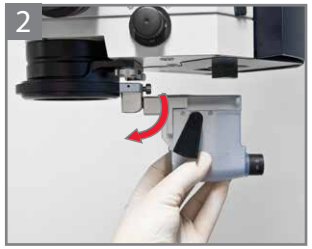

Sväng fram prismablocket.

Håll prismablocket i ett stadigt grepp och sänk försiktigt ner Leica RUV800.

Titta i okularen och växla till maximal förstoring. Ställ in fokus med fokusspaken på prismablocket.

Vrid Leica RUV800 till önskat läge.

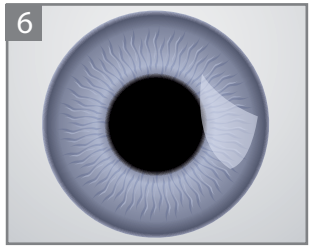

Ställ in önskad förstoring på operationsmikroskopet.

5.2 SVÄNGA UT LEICA RUV800

⚠ VARNING

Håll alltid ett stadigt grepp om prismablocket när instrumentet ska lyftas och svängas ut. Säkerställ att det inte kan vidröra patientens öga.

Håll prismablocket i handen och tryck upp det så långt det går.

Sväng prismablocket bakåt så långt det går.

6 DEMONTERING, LAGRING OCH TRANSPORT

6.1 DEMONTERING OCH LAGRING

⚠ VARNING

Demontera aldrig Leica RUV800 när patienten befinner sig under operationsmikroskopet. Nedfallande delar kan vålla allvarliga skador.

Tryck ner klämman på upphängningen och dra ut Leica RUV800 från hållaren.

Demontera Leica RUV800 i omvänd ordningsföljd mot monteringen (se avsnitt 4).

Förvara prismablocket i den avsedda fickan som skyddar mot damm och smuts.

6.2 TRANSPORT

Leica RUV800 får endast transporteras i den avsedda lådan.

7.1 RENGÖRING OCH DESINFICERING AV DELAR SOM INTE KAN STERILISERAS

OBSERVERA

Personal som preparerar produkterna ansvarar för att önskat resultat uppnås med hjälp av erforderliga redskap, material och kunskaper. Detta kräver vanligtvis utvärdering och rutinmässig övervakning av processen. Varje avvikelse från bifogade instruktioner ska också utvärderas noga av personal som preparerar produkten med hänsyn till effektivitet och eventuella skadliga följder.

OBSERVERA

Delar som är gjorda av eloxiderad aluminium tar skada av basiska rengöringsmedel. För att rengöra delar som inte kan steriliseras måste man använda rengöringsmedel och desinfektionsmedel med neutralt pH-värde avsett för glas, aluminium, plast och målade ytor.

OBSERVERA

Säkerställ att inga vätskor hamnar i prismablocket. Vätskor skadar instrumentet. Var särskilt vaksam när glasytorna rengörs så att de inte skadas. Använd inte ämnen som innehåller slipmedel eller polermedel.

Rengöring och desinficering av prismablocket	
Användningsområde	Rengöring och desinficering av prismablockets ytor
Rengöring för hand genom avtorkning	Använd ett rengöringsmedel med neutralt pH-värde för medicinskt bruk som har kontrollerats enligt nationella riktlinjer och bestämmelser för hygien.
Desinficering genom avtorkning	Använd ett formalaldehydfritt desinfektionsmedel för medicinskt bruk med propanol eller etanol som bas och som kontrollerats enligt nationella riktlinjer och bestämmelser för hygien.
Underhåll, övervakning och kontroll	• Före och efter varje behandling ska alla delar kontrolleras med avseende på mekaniska skador. Byt skadade delar. • Säkerställ efter arbetet att instrumentet är klart för användning och att den främre linsen och okularen är rena.

7.2 ANVISNINGAR FÖR ÅTERBEREDNING AV STERILISERBARA DELAR

OBSERVERA

För återberedning av steriliserbara delar ska alla förberedande åtgärder i avsnitt 7.1 följas.

OBSERVERA

Sterilisera aldrig prismablocket eftersom det skadas av inträngande vätskor!

OBSERVERA

Objektivet måste stå upprätt i autoklaven med bajonettfattningen nedåt. Annars kan objektivet skadas!

OBSERVERA

Respektera ordningsföljden för de förberedande åtgärderna.

OBSERVERA

Säkerställ att en temperatur på mellan 134 °C och 137 °C används under beredningen.

Artikelnr.	Beteckning	Ångautoklav
10448581	RUV800 sterilöverdrag	✓ [1]
10743296	RUV800 adapter för M844/M820/M822	✓ [1]
10448560	RUV800 adapter för M620	✓ [1]
10743298	Prismablock RUV800	— [2]
10743295	RUV800 upphängning WD175	✓ [1]
10743297	RUV800 upphängning WD200	✓ [1]
10448578	RUV800 90D oftalmoskopilins	✓ [1]
10448579	RUV800 XLView oftalmoskopilins	✓ [1]
10448580	RUV800 fokusspak	✓ [1]

1 Automatisk rengöring och desinfektion, neutralt pH-värde (ISO 15883-1 bilaga 2 A0 koncept), ångsterilisering med fraktionerat förvakuum vid 134 °C i minst 5 minuter.

2 Rengöring av prismablock: se avsnitt 7.1

7.3 ÅTERBEREDNING AV STERILISERBARA DELAR

Återberedning av steriliserbara styrelement	
Användningsområde	Se tabellen på sidan 15
Begränsning av återberedning	• Delarna kan prepareras upprepade gånger utan någon nämnvärd påverkan. Livslängden beror på metod och hänsyn under prepareringen. • Kontrollera om delarna har skador före och efter varje återberedning. • Byt skadade delar.
Förberedelser för manuell desinfektion	• Ha lämpliga verktyg till hands för rengöring av fördjupningar etc.
Förberedelser för automatisk desinfektion	• Sätt fast optiken för att undvika skador. • Placera delen så att vätskan kan rinna ut ur fördjupningar utan problem.
Lämpliga rengöringsmedel för manuell rengöring	• Använd ett rengöringsmedel med neutralt pH-värde för medicinskt bruk som kontrollerats enligt nationella riktlinjer och bestämmelser för hygien. Följ bruksanvisningarna från respektive tillverkare.
Tillvägagångssätt vid manuell rengöring	• Rengöringen kan ske genom nedsänkning i ett bad. • Rengör delarna noga, särskilt på svåråtkomliga ställen. • Skölj sedan delarna in 3 minuter under rinnande vatten. **Optik** • Använd mjuka dukar för rengöring; använd aldrig slipande materiel som exempelvis borstar. • Säkerställ att optiska ytor inte skadas. • Torka optiken så att inga vattenrester eller annat finns kvar.
Lämpliga instrument och rengöringsmedel för automatisk rengöring:	• Leica Microsystems (Schweiz) AG, Medical Division, rekommenderar diskdesinfektorer enligt ISO 15883-1. Följ bruksanvisningen från respektive tillverkare. • Använd ett rengöringsmedel med neutralt pH-värde för medicinskt bruk som kontrollerats enligt nationella riktlinjer och bestämmelser för hygien. • Använd fullständigt avjoniserat vatten.

7.3 ÅTERBEREDNING AV STERILISERBARA DELAR (FORTS.)

Återberedning av steriliserbara styrelement	
Programval	• Förrengöring vid <20 °C • Rengöring vid 40 °C till 45 °C i 10 minuter • Sköljning/termisk desinfektion vid 93 °C i 10 minuter • Inga plötsliga temperaturförändringar
Lämpliga desinfektionsmedel för manuell rengöring	• Använd ett desinfektionsmedel med 2,2 % till 2,7 % glutaraldehyd för medicinskt bruk som kontrollerats enligt nationella riktlinjer och bestämmelser för hygien.
Tillvägagångssätt vid manuell rengöring	• Använd desinfektionsmedel för nedsänkning i bad enligt tillverkarens specifikationer. • Skölj delarna under rinnande vatten. • Torka delarna.
Tillvägagångssätt vid automatisk rengöring	• Rengöringsprogrammet inkluderar termisk desinfektion vid 93 °C i 10 minuter.
Underhåll, övervakning och kontroll	• Före och efter varje behandling ska alla delar kontrolleras med avseende på mekaniska skador. Byt skadade delar. • Säkerställ att optiska delar är rena. • Säkerställ att alla ämnen har avlägsnats från delarna.
Förpackning	• Placera delarna i sterila behållare eller svep in delarna i två sterila dukar.
Sterilisering	• Använd ångsterilisering (autoklav) med fraktionerat förvakuum vid mellan 134 °C och 137 °C i minst 3,5 minuter.
Efter steriliseringen	• Om salt eller andra kemikalier/mineraler används i vattnet till diskmaskinen och autoklaven, ska följande observeras: Sedan processen i autoklaven avslutats och inom en tidsrymd på 60-minuter ska du torka av oftalmoskopilinsen i en steril miljö med 70 % isopropylalkohol (IPA) eller 70 % industriell rödsprit (IMS) med hjälp av en steriliserad bomullspinne eller trasa. Ju längre du väntar med att torka av oftalmoskopilinsen efter autoklaveringen (ångsteriliseringen), desto fler kemikalier / mineraler (t.ex. salt) kristalliseras då på linsens yta. Ju snabbare du torkar av linsen med IPA eller IMS, desto bättre. Om du inte har tillgång till trasor för att torka av linserna kan du också sänka ner dem i en 70 % lösning av IPA eller IMS under sterila villkor.
Förvaring	• Förvara delarna på samma sätt som sterila instrument normalt förvaras på sjukhus.

8.1 MÅTT FÖR LEICA RUV800 WD175

Leica RUV800 WD175 för Leica M844/M822/M820

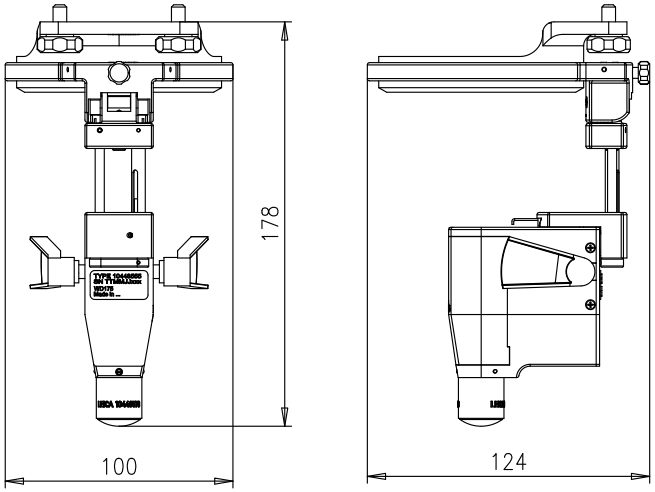

(mått i mm)

Leica RUV800 WD175 för Leica M620

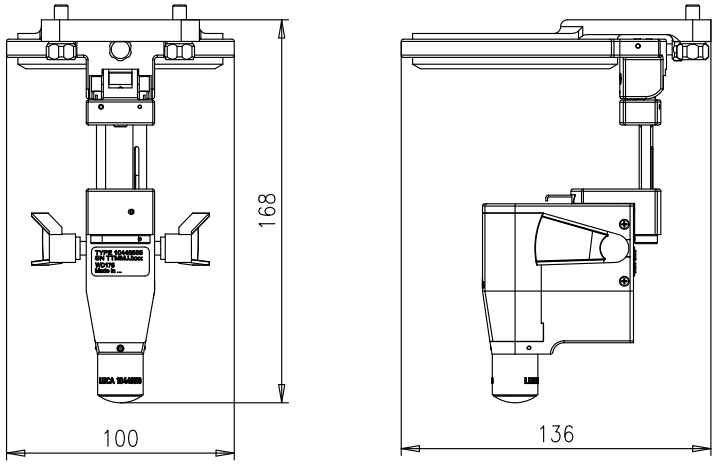

(mått i mm)

8.2 MÅTT FÖR LEICA RUV800 WD200

Leica RUV800 WD200 för Leica M844/M822/M820

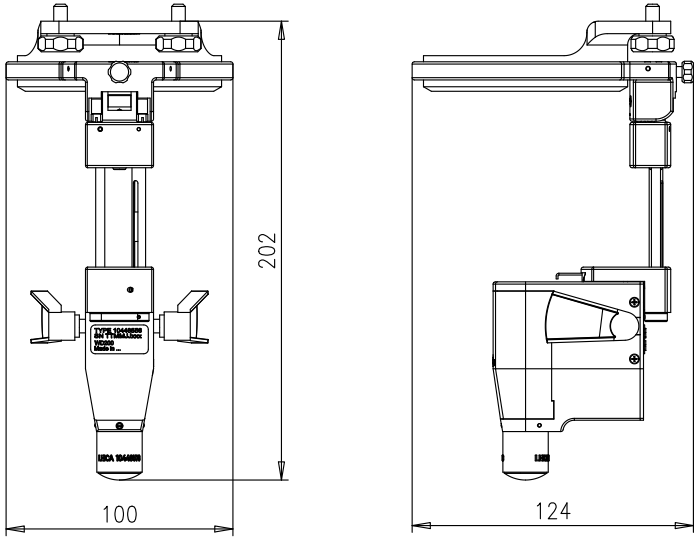

(mått i mm)

Leica RUV800 WD200 för Leica M620

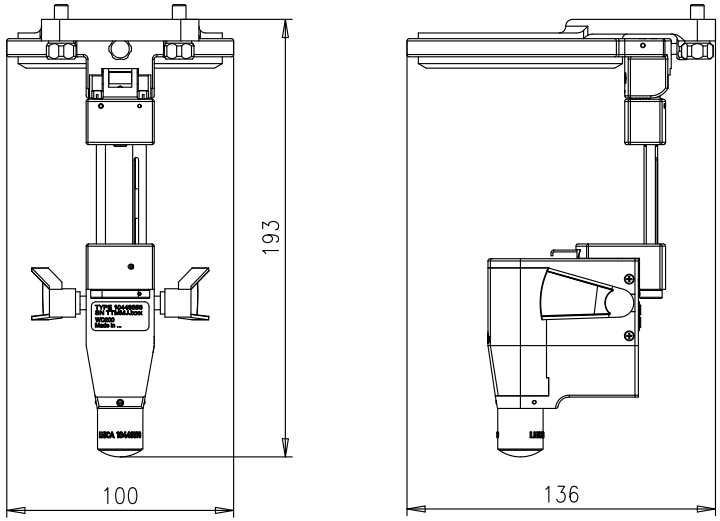

(mått i mm)

8.3 SPECIFIKATIONER

Omgivande miljö	Leica RUV800 WD = 175	Leica RUV800 WD = 200
Användningstemperatur	+10 °C – +40 °C	
Temperatur vid lagring och transport	-20 °C till +70 °C	
Relativ fuktighet	10 % till 90 %	
Lufttryck	600 hPa till 1060 hPa	

Arbetsavstånd och vikt		
Nödvändigt arbetsavstånd för objektivet	175 mm	200 mm
Vikt	0,53 kg	0,55 kg

Optiska specifikationer	Leica RUV800 90D oftalmoskopilins	Leica RUV800 XLView oftalmoskopilins
Optisk kapacitet	90 dpt	132 dpt
Möjlig vinkel	90°	124°
Avstånd till hornhinnan	7 mm	4 mm

8.4 UPPFYLLDA NORMER

- Medical Division, inom Leica Microsystems (Schweiz) AG, innehar ledningssystemscertifikat för internationell standard ISO 13485 avseende kvalitetsledning och kvalitetssäkring.

9.1 FELAVHJÄLPNING

VARNING

Använd inte instrumentet om det visar tecken på tekniska fel. Om felet inte kan avhjälpas med de angivna åtgärderna, kontakta din rådgivare på Leica Microsystems.

Problem	Omgivande miljö	
Suddig bild	**Grumlig oftalmoskopilins**	• Rengör oftalmoskopilinsen med en mjuk duk. • Byt oftalmoskopilinsen.
	Förorening på optiska element	• Rengör det optiska elementet med en mjuk duk.

9.2 UNDERHÅLL

INFO

Även om inget regelbundet underhåll föreskrivs rekommenderar vi att en förebyggande säkerhetsinspektion genomförs en gång om året.

För att säkerställa att systemet fungerar på ett säkert sätt rekommenderar vi att våra specialister genomför regelbundet underhåll när garantitiden löpt ut, minst en gång var tredje år. Kontakta ditt lokala Leica serviceställe eller din lokala Leicarepresentant för att sluta ett underhållsavtal.

Endast originalreservdelar från Leica Microsystems får användas till underhållsarbeten.

10 743 305_02/sv • Copyright © by Leica Microsystems (Schweiz) AG, Medical Division, CH-9435 Heerbrugg, 2022 • Tryckt – 09.2022 • Föremål för ändringar.
LEICA och Leicas logotyp är registrerade varumärken som tillhör Leica Microsystems IR GmbH.

Leica Microsystems (Schweiz) AG Max Schmidheiny Strasse 201 CH-9435 Heerbrugg

T +41 71 726 3333 F +41 71 726 3399

www.leica-microsystems.com

CONNECT
WITH US!